0084001A (1648x2323x2 tiff)

Atlas Copco

Reg. code
ASL QAS15-10
1988-09

To be filed in the ASL collection -- binder 23 -- under tab. 73

Parts list for
Generators

Onderdelenlijst voor
Generatoren

Reservdelsförteckning för
Generatorer

Teilliste für
Generatoren

Liste de pièces pour
Génératrices

Lista de las partes para
Generadores

QAS15 Kd

ATLAS COPCO AIRPOWER n.v. - B-2610 WILRIJK - BELGIUM
Printed Matter No. 2930 0971 00

Instructions for use / Gebruiksaanwijzing / Instruktioner för användande

Read the "Contents" thoroughly. Some lists may cover special versions.

1. Explanation about columns A-B-C-D

A 1613 2185 00
– – –
• • •

Part number
See separate list
Not available as part. Maker's designation can be indicated in "Designation" column.

B

Indication about assemblies and sub-assemblies e.g.

Ref.	A	B
1	1613 2185 80	
2	2989 0049 01	•
3	1613 2185 00	•
4	1613 2185 01	••

1 comprises 2 and 3
3 comprises 4

C 1)2)

Footnotes on list

1

Parts grouped in a "Service Kit". For the "Kit" number, see below list. Parts of one "Service Kit" may be spread over several pages, shown at the end of "Contents".

L,N,T

Part approved by Classification societies. If put between brackets, the part itself is not approved, but must be used on units or with parts approved by those classification societies. An approval, e.g. Lloyd's Register of Shipping, may concern only a few parts of a unit and consequently not cover the entire unit.

Classification societies are:

An	Instituto Superiore per la Prevenzione E la Sicurezza del Lavoro (ISPESL)
Ao	Associated offices of Technical committees (AOTC)
As	American Society of Mechanical Engineers (ASME)
C	Canadian Standardization Association (CSA)
D	Department of Industrial Relations and Technology (DIR)
L	Lloyd's Register of Shipping
Lg	Germanischen Lloyd's
N	Det Norske Veritas
S	Département Régional de l'Industrie et de la Recherche (DRIR)
Sa	Statens Anlägningsprovning (SA)
Sv	Schweizerische Verein für Druckbehälterüberwachung
T	Technischer Überwachungs-Verein (TÜV)
Ta	Österreichischer Technischer-Überwachungs-Verein
U	Underwriters Laboratories (UL)

Notes to be read as follows: e.g. 1)2)-L. This part belongs to versions complying with both foot notes 1) and 2) and is also approved by Lloyd's.

D 3
AR

Quantity of parts
Bulk material or quantity to be determined in each case

2. "Designation" column

LP Low pressure. Only mentioned for multiple stage compressors
IP Intermediate pressure. Only mentioned for multiple stage compressors
HP High pressure. Only mentioned for multiple stage compressors

With an enumeration of machinetypes, versions and classification societies under one and the same Ref. No., always look carefully for the corresponding part number for your specific machine. e.g.:

GA310 — corresponding part number is valid for all GA310 machines with possible classifications and/or versions.

GA310-L — part number only valid for GA310 machines **with Lloyd's approval.**

3. Ordering parts

Always quote "Part number" and "Designation" of the desired parts as well as type designation and serial number of the unit.

Lees aandachtig de "Inhoudsopgave". Sommige lijsten kunnen speciale versies omvatten.

1. Toelichting bij kolommen A-B-C-D

A

Onderdeelnummer
Zie afzonderlijke lijst
Als wisselstuk niet verkrijgbaar. De specificatie van de fabrikant kan vermeld zijn in de kolom "Benaming"

B

Aanduiding in verband met samengestelde stukken en onderdelen vb.

Ref.	A	B
1	1613 2185 80	
2	2989 0049 01	•
3	1613 2185 00	•
4	1613 2185 01	••

1 omvat 2 en 3
3 omvat 4

C 1)2)

Voetnota's bij lijst

1

Onderdelen gegroepeerd in een "Service Kit". Zie onderaan de lijst voor het nummer van de "Kit". Onderdelen uit één enkele "Service Kit" kunnen verspreid zijn over verschillende bladzijden. Deze staan vermeld aan het eind van de "Inhoudsopgave".

L,N,T

Onderdeel goedgekeurd door Klassifikatiebureaus. Indien de afkorting tussen haakjes vermeld wordt, is het onderdeel zelf niet goedgekeurd, doch moet worden gebruikt bij groepen of met onderdelen goedgekeurd door deze klassifikatiebureaus. Een goedkeuring, bijv. Lloyd's Register of Shipping, is soms slechts geldig voor enkele onderdelen, en niet voor de volledige groep.

Klassifikatiebureaus zijn:

An	Instituto Superiore per la Prevenzione E la Sicurezza del Lavoro (ISPESL)
Ao	Associated offices of Technical committees (AOTC)
As	American Society of Mechanical Engineers (ASME)
C	Canadian Standardization Association (CSA)
D	Department of Industrial Relations and Technology (DIR)
L	Lloyd's Register of Shipping
Lg	Germanischen Lloyd's
N	Det Norske Veritas
S	Département Régional de l'Industrie et de la Recherche (DRIR)
Sa	Statens Anlägningsprovning (SA)
Sv	Schweizerische Verein für Druckbehälterüberwachung
T	Technischer Überwachungs-Verein (TÜV)
Ta	Österreichischer Technischer-Überwachungs-Verein
U	Underwriters Laboratories (UL)

Nota's moeten als volgt gelezen worden: 1)2)-L. Dit onderdeel behoort tot de uitvoeringen die voldoen aan beide voetnota's 1) en 2), en is eveneens goedgekeurd door Lloyd's.

D 3
AR

Aantal onderdelen
Afmeting of aantal te bepalen voor elk geval afzonderlijk

2. Kolom "Benaming"

LD Lage druk. Enkel vermeld bij meertraps kompressoren
MD Middendruk. Enkel vermeld bij meertraps kompressoren
HD Hoge druk. Enkel vermeld bij meertraps kompressoren

Bij een opsomming van machinetypes, versies en klassifikatiebureaus onder één en hetzelfde Ref. Nr., steeds nauwkeurig voor uw eigen machine het overeenkomstig onderdeelnummer opzoeken. vb.:

GA310 — hier geldt het onderdeelnummer voor alle GA310 machines met mogelijke klassifikaties en/of versies.

GA310-L — onderdeelnummer uitsluitend geldig voor GA310 machine **met Lloyd's goedkeuring.**

3. Bestellen van onderdelen

Vermeld steeds het "Onderdeelnummer" en de "Benaming" van de gewenste stukken, evenals het type en serienummer van de machine.

Läs "Innehåll" omsorgsfullt. Några förteckningar kan behandla speciella utföranden

1. Förklaring av spalter A-B-C-D

A

Detaljnummer
Se separat förteckning
Inte tillgängligt som reservdel. Tillverkarens benämning kan anges i spalten "Benämning"

B

Uppgifter om monteringar och delmonteringar, t.ex.

Ref.	A	B
1	1613 2185 80	
2	2989 0049 01	•
3	1613 2185 00	•
4	1613 2185 01	••

1 innefattar 2 och 3
3 innefattar 4

C 1)2)

Fotnoter i förteckningen

1

Detaljer som ingår i en "Service Kit". Numret på "Kitten" återfinns under förteckningen. Detaljer i en "Service Kit" kan vara spridda över flera sidor, visade i slutet på "Innehåll".

L,N,T

Detalj godkänd av Klassningssällskap. Om det står inom parentes betyder förkortningen att själva detaljen har inte godkänts, utan måste monteras på enheter, eller tillsammans med detaljer som godkändes av dessa klassningssällskap. Det förefaller att t.ex. Lloyd's Register of Shipping godkännande bara berör några detaljer och följaktligen inte hela aggregatet.

Klassningssällskap är:

An	Instituto Superiore per la Prevenzione E la Sicurezza del Lavoro (ISPESL)
Ao	Associated offices of Technical committees (AOTC)
As	American Society of Mechanical Engineers (ASME)
C	Canadian Standardization Association (CSA)
D	Department of Industrial Relations and Technology (DIR)
L	Lloyd's Register of Shipping
Lg	Germanischen Lloyd's
N	Det Norske Veritas
S	Département Régional de l'Industrie et de la Recherche (DRIR)
Sa	Statens Anlägningsprovning (SA)
Sv	Schweizerische Verein für Druckbehälterüberwachung
T	Technischer Überwachungs-Verein (TÜV)
Ta	Österreichischer Technischer-Überwachungs-Verein
U	Underwriters Laboratories (UL)

Noter skall läsas på följande sätt: t. ex. 1)2)-L. Denna detalj tillhör utföranden som överensstämmer med både not 1) och not 2) och är också godkänd av Lloyd's.

D 3
AR

Antal detaljer
Dimension eller antal avgörs för varje enskilt fall

2. Spalten "Benämning"

LT Lågtryck. Anges endast för flerstegskompressorer
MT Mellantryck. Anges endast för flerstegskompressorer
HT Högtryck. Anges endast för flerstegskompressorer

Vid en uppräkning av maskintyper, versioner och klassningssällskap under ett och samma Ref. nr, skall man alltid vara noga med att uppsöka det detaljnummer som gäller för den egna maskinen. t.ex.:

GA310 — här gäller detaljnumret för alla GA310 maskiner med möjliga klassningar och/eller versioner.

GA310-L — detaljnummer endast gällande för GA310 maskin **godkänd av Lloyd's.**

3. Beställning av detaljer

Uppge alltid "Detaljnummer" och "Benämning" på delar som beställes, liksom också maskinens typbeteckning och tillverkningsnummer.

deutscher Text auf der Innenseite des hinteren Umschlages / texte français au recto de la couverture arrière / texto español por dentro de la cubierta trasera

0084002A (1648x2323x2 tiff)

Gebrauchsanweisung / Instructions d'utilisation / Instrucciones para el manejo

Lesen Sie das "Inhaltsverzeichnis" sorgfältig durch. Bestimmte Listen können auch Sonderausführungen enthalten.

1. Deutung der Spalten A-B-C-D

A 1613 2185 00
– – –
• • •

Teilnummer
Siehe einzelne Liste
Als Teil nicht verfügbar. Die Bezeichnung des Herstellers kann in der Spalte "Bezeichnung" erwähnt werden.

B

Anweisungen zu den Bausätzen und zusammengesetzten Teilen, z.B.

Ref.	A	B
1	1613 2185 80	
2	2989 0049 01	•
3	1613 2185 00	•
4	1613 2185 01	••

1 enthält 2 und 3
3 enthält 4

C 1)2)

Fußnoten zu der Liste

1

Teile die in einem "Service Kit" gruppiert sind. Die "Kit" Nummer steht am Ende der Liste. Die Teile eines "Service Kits" können auf mehreren Seiten vorgefunden werden, die am Ende des "Inhaltsverzeichnisses" erwähnt sind.

L,N,T

Dieser Teil ist von Klassifizierungs-Vereinen klassifiziert. Zwischen Klammern geschrieben bedeutet dies, daß er nicht klassifiziert ist. Er soll dann an Anlagen oder zusammen mit Teilen, klassifiziert von diesen Vereinen, angewendet werden. Eine Genehmigung, z.B. Lloyd's Register of Shipping, kann auch Beziehung haben auf nur einer bestimmten Anzahl von Teilen und nicht auf der ganzen Anlage.

Klassifizierungs-Vereinen sind:

An	Instituto Superiore per la Prevenzione E la Sicurezza del Lavoro (ISPESL)
Ao	Associated offices of Technical committees (AOTC)
As	American Society of Mechanical Engineers (ASME)
C	Canadian Standardization Association (CSA)
D	Department of Industrial Relations and Technology (DIR)
L	Lloyd's Register of Shipping
Lg	Germanischen Lloyd's
N	Det Norske Veritas
S	Département Régional de l'Industrie et de la Recherche (DRIR)
Sa	Statens Anlägningsprovning (SA)
Sv	Schweizerische Verein für Druckbehälterüberwachung
T	Technischer Überwachungs-Verein (TÜV)
Ta	Österreichischer Technischer-Überwachungs-Verein
U	Underwriters Laboratories (UL)

Anmerkungen sollten wie folgt gelesen werden: z.B. 1)2)-L. Dieser Teil gehört zu Ausführungen in Übereinstimmung mit Fußnoten 1) und 2) und von Lloyd's klassifiziert.

D 3
AR

Anzahl der Teile
Abmessung oder Menge ist für jeden Fall nach Bedarf zu bestimmen

2. "Bezeichnung"-Spalte

ND Niederdruck. Nur erwähnt für mehrstufige Kompressoren
MD Mitteldruck. Nur erwähnt für mehrstufige Kompressoren

HD Hochdruck. Nur erwähnt für mehrstufige Kompressoren

Bei einer Aufzählung von Maschinentypen, Ausführungen und Klassifizierungs-Vereinen unter einer und derselben Ref. Nr., immer sorgfältig für Ihre Maschine die entsprechende Teilnummer aufsuchen z.B.:

GA310

entsprechende Teilnummer ist gültig für alle GA310 Maschinen mit möglichen Klassifizierungen und/od. Ausführungen.

GA310-L

Teilnummer gilt nur für GA310 Maschinen mit **Lloyd's Klassifizierung**

3. Bestellen von Teilen

Immer "Teilnummer" und "Bezeichnung" der erwünschten Teilen, sowie auch Typ und Seriennummer der Maschine angeben.

Lire attentivement "Table des matières". Quelques listes peuvent comprendre des versions spéciales.

1. Signification des colonnes A-B-C-D

Numéro de pièce
Voir liste séparée
N'est pas disponible comme pièce. Les spécifications du constructeur peuvent être indiquées, dans la colonne "Désignation".

Interprétation de la notion "assemblage" et "sous-assemblage". Par exemple:

Ref.	A	B
1	1613 2185 80	
2	2989 0049 01	•
3	1613 2185 00	•
4	1613 2185 01	••

1 comprend 2 et 3
3 comprend 4

Renvois au bas de la page

Pièces contenues dans un "Service kit". Voir au bas de la page le numéro de commande du "Kit". Des pièces faisant partie d'un seul "Service kit" peuvent être indiquées dans plusieurs pages, énumérées en fin de la rubrique "Table des matières".

Pièce approuvée par des Sociétés de Classification. Si entre parenthèses signifie que la pièce elle-même n'est pas approuvée par les Sociétés de Classification mais dont le montage est requis sur des groupes ou des pièces approuvées par ces Sociétés. Toute approbation (p.ex. celle de la Lloyd's Register of Shipping) peut se limiter aux pièces concernées et par conséquence ne couvre pas le groupe complet.

Les Sociétés de Classification sont:

An	Instituto Superiore per la Prevenzione E la Sicurezza del Lavoro (ISPESL)
Ao	Associated offices of Technical committees (AOTC)
As	American Society of Mechanical Engineers (ASME)
C	Canadian Standardization Association (CSA)
D	Department of Industrial Relations and Technology (DIR)
L	Lloyd's Register of Shipping
Lg	Germanischen Lloyd's
N	Det Norske Veritas
S	Département Régional de l'Industrie et de la Recherche (DRIR)
Sa	Statens Anlägningsprovning (SA)
Sv	Schweizerische Verein für Druckbehälterüberwachung
T	Technischer Überwachungs-Verein (TÜV)
Ta	Österreichischer Technischer-Überwachungs-Verein
U	Underwriters Laboratories (UL)

Interpréter les notes comme suit: p.ex. 1)2)-L. Cette pièce appartient aux versions précisées par les renvois 1) et 2) et est approuvée par Lloyd's.

Quantité des pièces
Dimensions ou quantité à déterminer selon le cas

2. Colonne "Désignation"

BP Basse pression. Seulement indiqué pour les compresseurs à étages multiples
IP Pression intermédiaire. Seulement indiqué pour les compresseurs à étages multiples

HP Haute pression. Seulement indiqué pour les compresseurs à étages multiples

Lors d'une énumération de types, versions et de Sociétés de Classification, mentionnés sous le même N°. de Réf. préciser avec soin la pièce se rapportant au type et spécifications complètes de votre machine p.ex.:

le numéro de pièce est valable pour tous les GA310 comprenant éventuellement des versions spéciales et/ou des versions approuvées par des Sociétés.

le numéro est uniquement valable pour les GA310 **approuvés par Lloyd's.**

3. Commande des pièces

Lors d'une commande, spécifier le numéro et la désignation de la pièce et le type et le numéro de série du groupe.

Lea el "Indice" con atención. Es posible que algunas listas comprendan versiones especiales.

1. Explicación con las columnas A-B-C-D

Número de la parte
Véase lista separada
No es disponible como parte. La designación del fabricante puede ser mencionada en la columna "Designación".

Indicación acerca de conjuntos y subconjuntos, p.ej.

Ref.	A	B
1	1613 2185 80	
2	2989 0049 01	•
3	1613 2185 00	•
4	1613 2185 01	••

1 comprende 2 y 3
3 comprende 4

Notas al pie de la lista

Partes agrupadas en un "Service Kit". Véase al pie de la lista para el número del "Kit". Es posible que las partes de un solo "Service Kit" vayan esparcidas por varias páginas. Estas se mencionan al fin del "Indice".

Parte aprobada por Sociedades de Clasificación. Si se halla entre paréntesis, la parte misma no ha sido aprobada, pero debe emplearse en unidades o con partes aprobadas por esas Sociedades de Clasificación. Es posible que una aprobación, p.ej. Lloyd's Register of Shipping, solamente toque a unas pocas partes de una unidad y, por consiguiente, no abrace la unidad completa.

Son Sociedades de Clasificación:

An	Instituto Superiore per la Prevenzione E la Sicurezza del Lavoro (ISPESL)
Ao	Associated offices of Technical committees (AOTC)
As	American Society of Mechanical Engineers (ASME)
C	Canadian Standardization Association (CSA)
D	Department of Industrial Relations and Technology (DIR)
L	Lloyd's Register of Shipping
Lg	Germanischen Lloyd's
N	Det Norske Veritas
S	Département Régional de l'Industrie et de la Recherche (DRIR)
Sa	Statens Anlägningsprovning (SA)
Sv	Schweizerische Verein für Druckbehälterüberwachung
T	Technischer Überwachungs-Verein (TÜV)
Ta	Österreichischer Technischer-Überwachungs-Verein
U	Underwriters Laboratories (UL)

Interpretar las notas como sigue: p.ej. 1)2)-L. Esta parte pertenece a las versiones que cumplen con las dos notas de pie 1) y 2) y también anda aprobada por Lloyd's.

Número de partes
Se ha de especificar el tamaño o la cantidad según los casos

2. Columna "Designación"

BP Baja presión. Mencionado únicamente para compresores de etapas múltiples
PI Presión intermedia. Mencionado únicamente para compresores de etapas múltiples
AP Alta presión. Mencionado únicamente para compresores de etapas múltiples

En una enumeración de tipos de máquinas, versiones y Sociedades de Clasificación bajo uno mismo No. de Ref., buscar siempre el correcto número de parte que corresponde a su propia máquina p.ej.:

el número de la parte vale para todas las máquinas GA310 con todas las clasificaciones y/o versiones posibles.

el número de la parte vale únicamente para las máquinas GA310 **aprobadas por Lloyd's.**

3. Pedidos de partes

Cite siempre el "Número de la parte" y la "Designación" de las partes deseadas, así como el tipo y número de serie de la unidad.

Page Blz. Sida	Contents Inhoud Innehåll

5	Generator parts Generatoronderdelen Generatordelar
7	Control panel Bedieningsbord Manöverpanel
8	Electrical equipment Elektrische apparatuur Elutrustning
9	Battery connections Batterij-aansluitingen Batterianslutningar
11	Engine cooling system Motorkoelsysteem Motorkylsystem
12	Exhaust Uitlaat Avgasljuddämpare
13	Fuel tank Brandstoftank Bränsletank
15	Bodywork Karrosserie Karosseri

Seite Pag. Pág.	Inhaltsverzeichnis Table des matières Indice

5	Generatorteile Pièces de génératrice Partes del generador
7	Armaturenbrett Panneau de commande Panel de control
8	Elektrische Ausrüstung Equipement électrique Equipo eléctrico
9	Batterieanschlüsse Connexions de batterie Conexiones de batería
11	Motorkühlsystem Système de refroidissement du moteur Sistema de refrigeración del motor
12	Auspuff Echappement Escape
13	Kraftstoffbehälter Réservoir à combustible Tanque de combustible
15	Karosserie Capotage Carrocería

Generator parts
Generatoronderdelen
Generatordelar
Generatorteile
Pièces de génératrice
Partes del generador

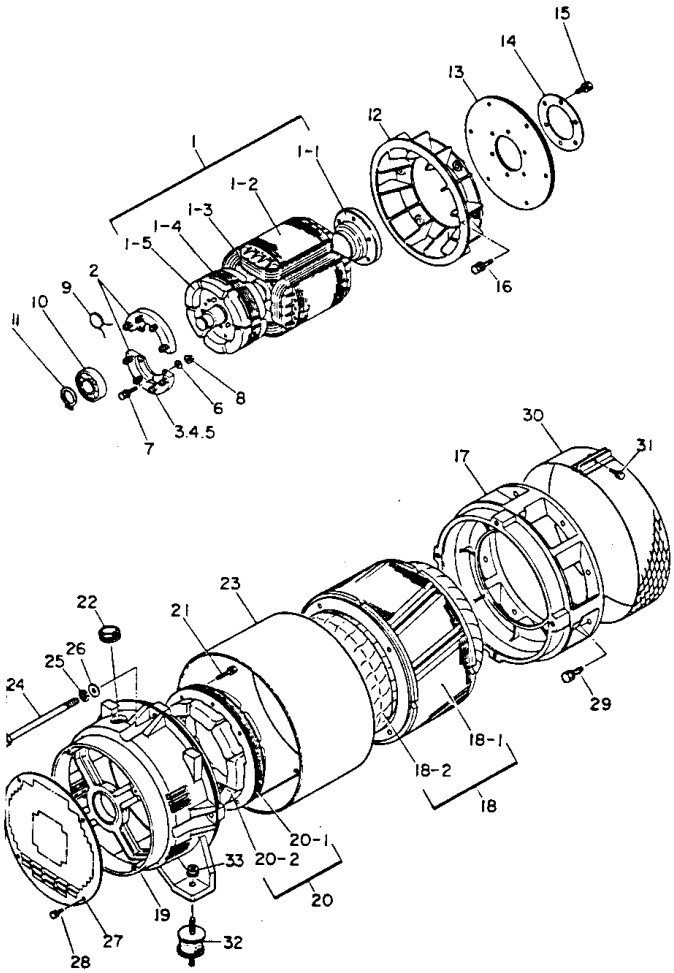

Ref.	A	B	C	D	Designation
1	2900 6542 00			1	Field ass'y
1.1	* * *	•		1	Shaft
1.2	* * *	•		1	Field core
1.3	* * *	•		1	Field coil
1.4	* * *	•		1	Armature core, exciter
1.5	* * *	•		1	Armature coil, exciter
2	2900 6470 00			1	Rectifier ass'y
3	2900 5011 00			8	Hex. nut
4	0333 2215 00			8	Spring washer
5	2900 6649 00			8	Plain washer
6	2900 5061 00			6	Plain washer
7	2900 6407 00			6	Hex. head bolt
8	2900 6434 00			6	Hex. nut
9	2900 6469 00			1	Surge absorber
10	2900 6527 00			1	Bearing
11	2900 6428 00			1	Snap ring
12	2900 6541 00			1	Fan
13	2900 6554 00			1	Coupling disk
14	2900 6530 00			1	Washer, coupling hub
15	2900 6400 00			6	Hex. head bolt
16	2900 6401 00			6	Hex. head bolt
17	2900 6545 00			1	Coupling housing
18	2900 6549 00			1	Armature ass'y

Ref.	A	B	C	D	Designation
18.1	* * *	•		1	Armature core
18.2	* * *	•		1	Armature coil
19	2900 6544 00			1	End bracket
20	2900 6551 00			1	Field ass'y, exciter
20.1	* * *	•		1	Field core, exciter
20.2	* * *	•		1	Field coil, exciter
21	2900 6409 00			4	Hex. head bolt
22	2900 6514 00			1	Grommet
23	2900 6548 00			1	Cover
24	2900 6546 00			4	Hex. head bolt
25	0333 2236 00			4	Spring washer
26	0301 2358 00			4	Plain washer
27	2900 6547 00			1	Cover, end bracket
28	0147 1246 03			4	Hex. head bolt
29	2900 6403 00			8	Hex. head bolt
30	2900 6539 00			1	Cover, fan
31	2900 6406 00			1	Hex. head bolt
32	2900 6647 00			2	Rubber suspension
33	2900 5085 00			2	Hex. nut

56_054_0_0_1

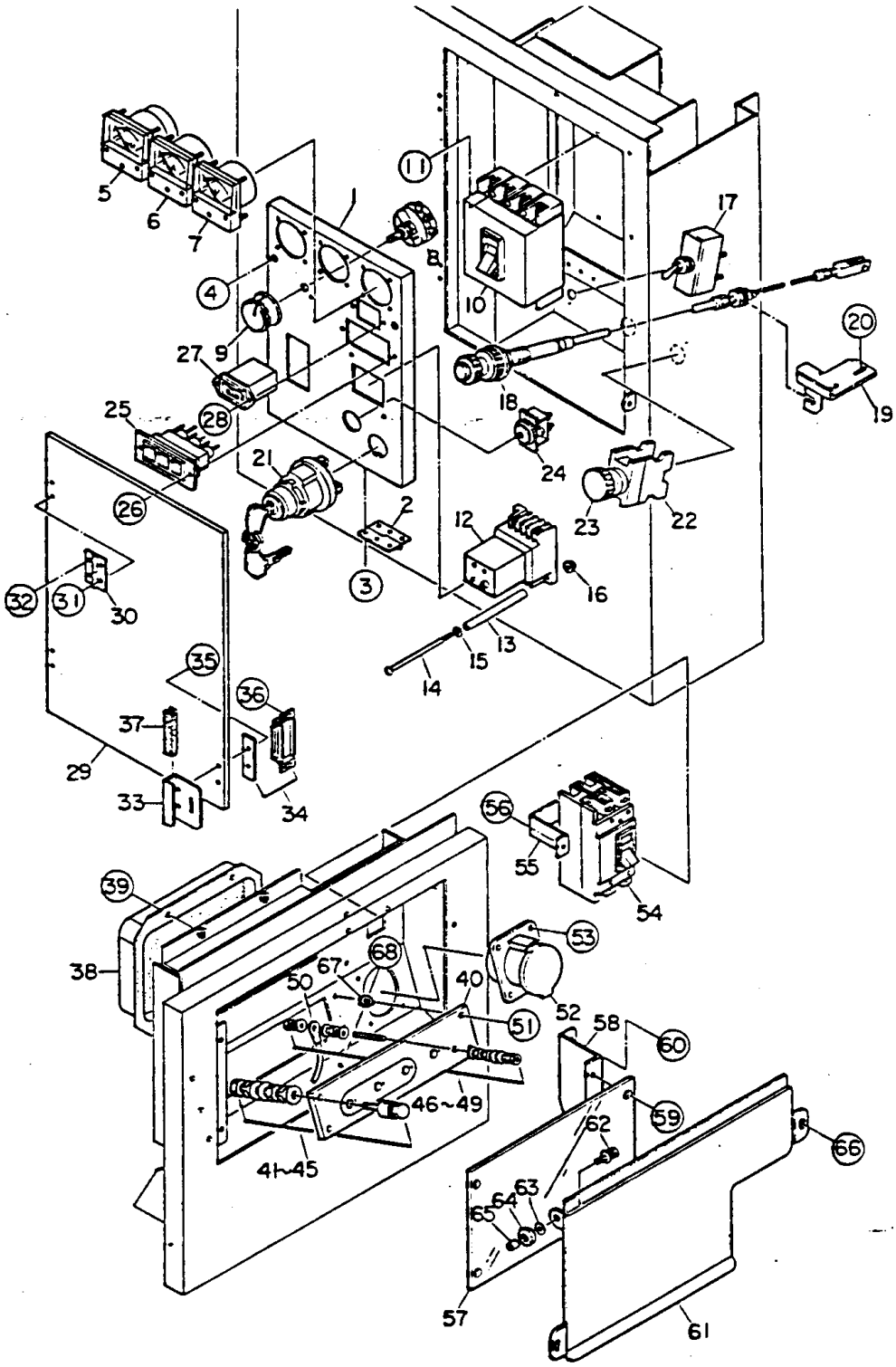
5
6
7
4
8
11
10
17
20
19
27
9
28
25
18
24
21
26
2
3
12
23
22
32
31
30
16
13
15
14
35
36
37
29
33
34
56
55
54
39
38
53
68
67
50
40
52
51
58
60
46~49
59
62
66
41~45
63
64
65
57
61

Control panel
Bedieningsbord
Manöverpanel
Armaturenbrett
Panneau de commande
Panel de control

Ref.	A	B	C	D	Designation
1	2900 6611 00			1	Control panel
2	2900 6501 00			2	Hinge
3	2900 6417 00			12	Machine screw
4	2900 6420 00			2	Machine screw
5	2900 6458 00			1	Frequency meter
6	2900 6462 00			1	AC Ammeter
7	2900 6457 00			1	AC Voltmeter
8	2900 5107 00			1	Rheostat (Voltage regulator)
9	2900 5108 00			1	Knob
10	2900 6463 00			1	Circuit breaker
11	2900 6414 00			2	Machine screw
-	0333 2212 00			2	Spring washer
-	2900 5060 00			2	Plain washer
12	2900 6468 00			1	Earth leakage relay
13	2900 6598 00			2	Collar
14	2900 6415 00			2	Machine screw
15	2900 5060 00			2	Plain washer
16	2900 6433 00			2	Hex. nut
17	2900 6460 00			1	Battery switch
18	2900 6563 00			1	Throttle handle
19	2900 6565 00			1	Bracket
20	0147 1323 03			2	Hex. head bolt
21	2900 6494 00			1	Starter switch
22	1089 0362 16			1	Emergency stop button
23	2900 6087 00			1	Emergency stop button
24	2900 6495 00			1	Preheat lamp
25	2900 6496 00			1	Indicator ass'y
-	2900 6465 00			3	Bulb
26	0147 1207 03			2	Machine screw
27	2900 6459 00			1	Hourmeter
28	2900 6421 00			2	Machine screw
-	2900 6423 00			2	Hex. nut
29	2900 6519 00			1	Cover, control panel
30	2900 6502 00			2	Hinge
31	2900 6418 00			4	Machine screw
-	2900 6432 00			4	Hex. nut
32	2900 6417 00			4	Machine screw
33	2900 6591 00			1	Handle
34	2900 6503 00			1	Magnet catch
35	2900 6418 00			2	Machine screw

Ref.	A	B	C	D	Designation
36	0160 6022 00			2	Machine screw
37	2900 6454 00			1	Rubber, handle
38	2900 5099 00			1	Automatic voltage regulator
39	0160 6060 00			4	Hex. head bolt
40	2900 5445 00			1	Set board, output terminal
41	2900 5405 00			4	Output terminal
42	2900 5031 00			4	Hex. head bolt
43	2900 5012 00			8	Hex. nut
44	0333 2225 00			12	Spring washer
45	2900 5026 00			16	Plain washer
46	2900 5410 00			1	Terminal screw
47	0266 2108 00			5	Hex. nut
48	0333 2219 00			2	Spring wahser
49	2900 5025 00			6	Plain washer
50	2900 6564 00			1	Earth cable
51	0147 1249 03			4	Hex. head bolt
52	1089 0494 46			1	Receptacle, aux. power
53	0147 1174 03			4	Machine screw
-	2900 6424 00			4	Hex. nut
54	2900 6375 00			1	Circuit breaker
55	2900 6533 00			1	Bracket, circuit breaker
56	0160 6042 00			2	Machine screw
-	2900 6433 00			2	Hex. nut
57	2900 6614 00			1	Cover, output terminal
58	2900 6617 00			1	Stay, terminal cover
59	2900 6419 00			4	Machine screw
60	0147 1246 03			2	Hex. head bolt
61	2900 6615 00			1	Cover, output terminal
-	2900 6616 00			1	Rubber sheet
62	0147 1247 03			2	Hex. head bolt
63	0301 2321 00			2	Plain washer
64	2900 6519 00			2	Rubber washer
65	2900 6520 00			2	Collar
66	0147 1247 03			2	Hex. head bolt
67	2900 6425 00			1	Toothed washer
68	0147 1247 03			1	Hex. head bolt

56_055_0_0_0

Electrical equipment
Elektrische apparatuur
Elutrustning
Elektrische Ausrüstung
Equipement électrique
Equipo eléctrico

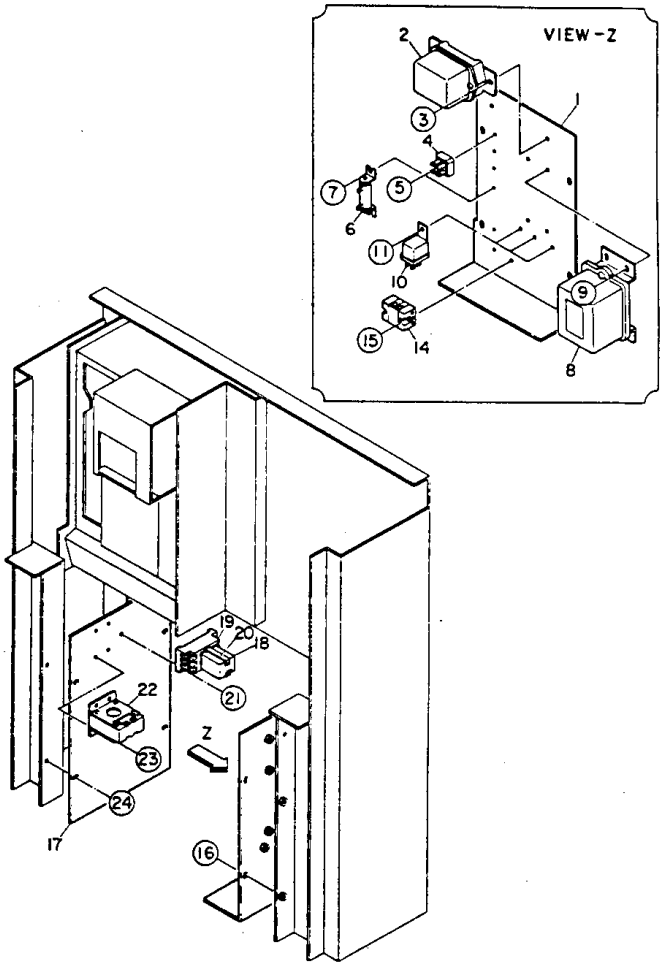

Ref.	A	B	C	D	Designation
1	2900 6555 00			1	Bracket, electric parts
2	2900 6499 00			1	Regulator
3	0147 1246 03			2	Hex. head bolt
4	2900 6467 00			3	Rectifier
5	0160 6042 00			3	Machine screw
6	2900 6473 00			1	Resistor
7	2900 6422 00			3	Machine screw
8	2900 6498 00			1	Emergency relay
9	0147 1246 03			4	Hex. head bolt
10	2900 6497 00			3	Safety relay
11	0160 6060 00			3	Machine screw
14	2900 6466 00			1	Terminal board
15	0160 6042 00			2	Machine screw

Ref.	A	B	C	D	Designation
16	0147 1246 03			4	Hex. head bolt
17	2900 6556 00			1	Bracket, electric parts
18	2900 6471 00			1	Relay
19	2900 5102 00			1	Socket, relay
20	2900 6472 00			1	Holder
21	0160 6042 00			2	Machine screw
22	2900 6068 00			1	Zero-phase-sequence current transformer
23	0160 6042 00			4	Machine screw
24	0147 1246 03			4	Hex. head bolt

56_056_0_0_0

Battery connections
Batterij-aansluitingen
Batterianslutningar
Batterieanschlüsse
Connexions de batterie
Conexiones de batería

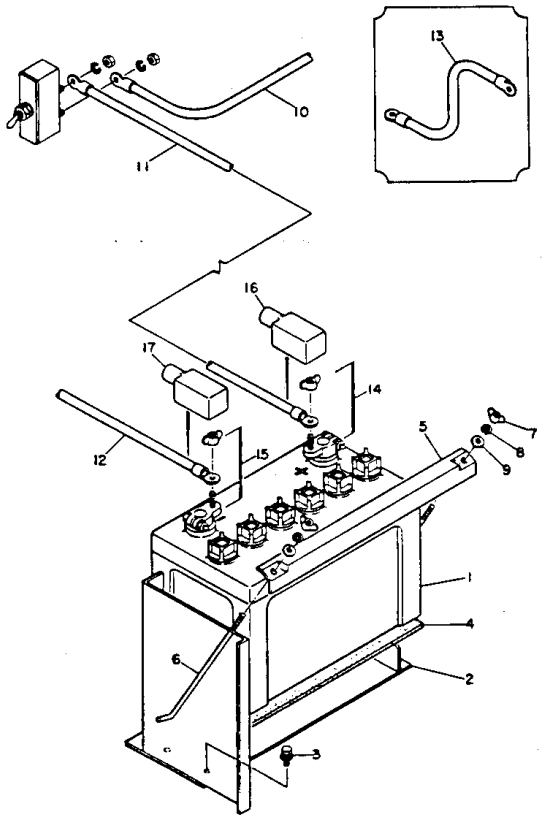

Ref.	A	B	C	D	Designation
1	2900 6429 00			1	Battery
2	2900 6621 00			1	Battery case
3	0147 1246 03			3	Hex. head bolt
4	2900 6531 00			1	Battery sheet
5	2900 6518 00			1	Battery band
6	2900 6566 00			2	Battery bolt
7	0296 1110 00			2	Wing nut
8	0333 2225 00			2	Spring washer
9	0301 2335 00			2	Plain washer
10	2900 6437 00			1	Battery cable

Ref.	A	B	C	D	Designation
11	2900 6435 00			1	Battery cable
12	2900 6455 00			1	Battery cable
13	2900 6439 00			1	Earth cable
14	2900 5378 00			1	Terminal ass'y
15	2900 5379 00			1	Terminal ass'y
16	2900 5143 00			1	Terminal cap
17	2900 5144 00			1	Terminal cap

56_058_0_0_0

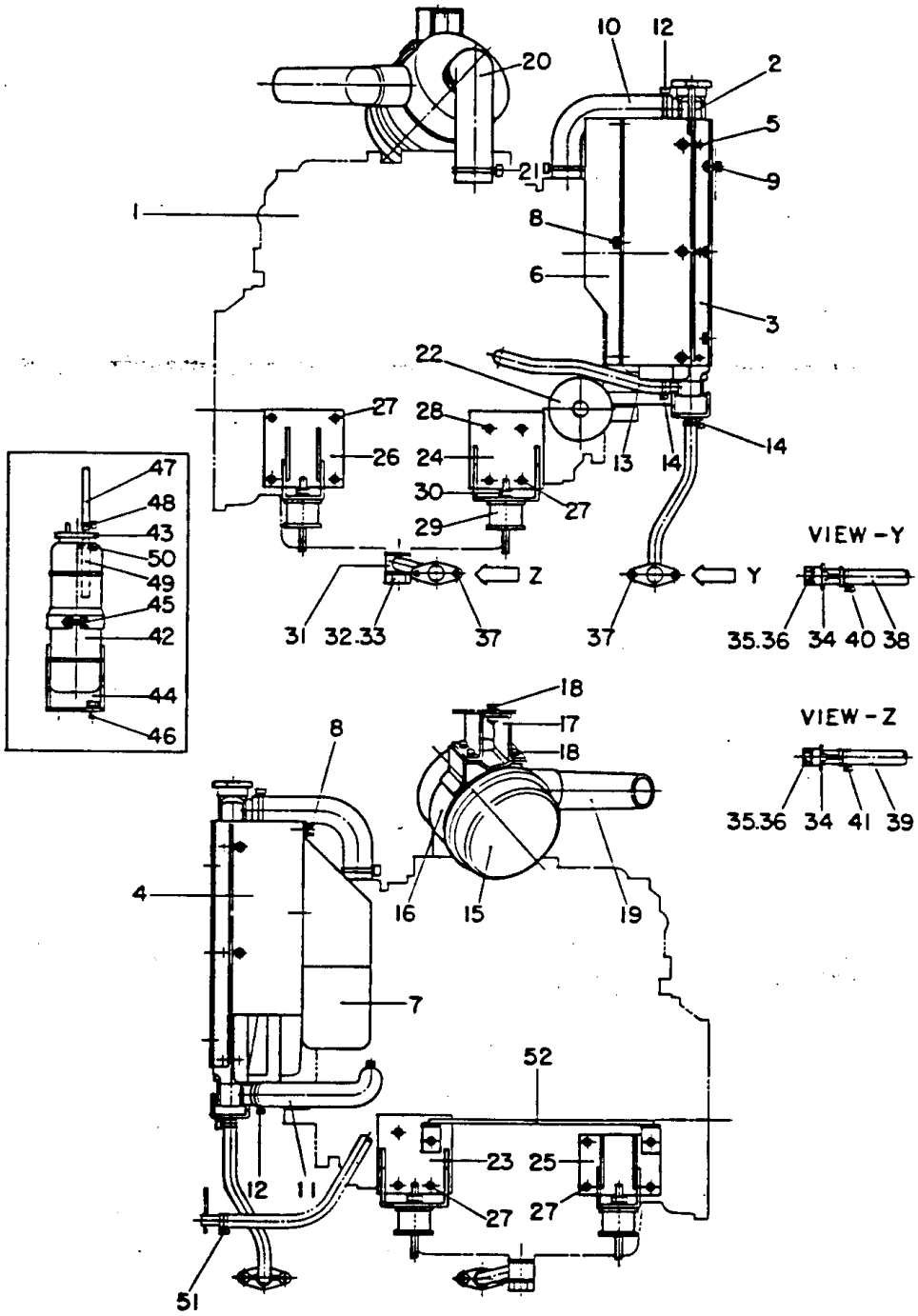
10
12
2
20
5
21
9
1
8
6
3
22
27
28
26
24
13
14
14
30
27
29
47
48
43
50
49
45
42
44
46
Z
Y
VIEW - Y
31
32.33
37
37
35.36
34
40
38
18
17
18
VIEW - Z
8
35.36
34
41
39
4
16
15
19
7
52
23
25
12
11
27
27
51

Engine cooling system
Motorkoelsysteem
Motorkylsystem
Motorkühlsystem
Système de refroidissement du moteur
Sistema de refrigeración del motor

Ref.	A	B	C	D	Designation
1	2900 6475 00			1	Engine
2	2900 6476 00			1	Radiator
	2900 6557 00			1	Bracket, radiator
4	2900 6558 00			1	Bracket, radiator
5	0147 1246 03			6	Hex. head bolt
6	2900 6585 00			1	Fan guard
7	2900 6586 00			1	Fan guard
8	0147 1246 03			5	Hex. head bolt
	0147 1246 03			6	Hex. head bolt
10	2900 6478 00			1	Radiator hose
11	2900 6483 00			1	Radiator hose
12	2900 6481 00			4	Hose band
13	2900 6484 00			1	Hose
14	2900 6482 00			3	Hose band
15	2900 6493 00			1	Air cleaner
-	2900 6488 00			1	Element, air cleaner
16	2900 6498 00			1	Band, air cleaner
17	2900 6559 00			1	Bracket, air cleaner
18	0147 1323 03			6	Hex. head bolt
19	2900 6560 00			1	Hose, air cleaner
20	2900 6561 00			1	Hose, air cleaner
21	2900 6508 00			3	Hose band
22	2900 6490 00			1	Cartridge, oil filter
23	2900 6579 00			1	Engine foot
24	2900 6578 00			1	Engine foot
25	2900 6577 00			1	Engine foot
26	2900 6576 00			1	Engine foot
27	2900 6404 00			15	Hex. head bolt

Ref.	A	B	C	D	Designation
28	2900 6402 00			1	Hex. head bolt
29	2900 6647 00			4	Rubber suspension
30	2900 5085 00			4	Hex. nut
31	2900 6517 00			1	Drain joint
32	2900 6487 00			2	Packing
33	2900 6525 00			1	Joint bolt
34	2900 6523 00			2	Drain joint
35	2900 5167 00			2	Plug
36	2900 5075 00			2	O-ring
37	0147 1247 03			4	Hex. head bolt
38	2900 6480 00			1	Drain hose, water
39	2900 6430 00			1	Drain hose, oil
40	2900 6512 00			1	Hose band
41	2900 5155 00			2	Hose band
42	2900 6515 00			1	Reserve tank
43	2900 5414 00			1	Cap, reserve tank
44	2900 6562 00			1	Bracket reserve tank
45	0147 1249 03			1	Hex. head bolt
46	0147 1323 03			2	Hex. head bolt
47	2900 6479 00			1	Hose
48	2900 6509 00			2	Hose band
49	2900 6534 00			1	Hose
50	2900 6511 00			1	Hose band
51	2900 5156 00			1	Hose band
52	2900 6567 00			1	Support rod

56_057_0_0_0

Exhaust
Uitlaat
Avgasljuddämpare
Auspuff
Echappement
Escape

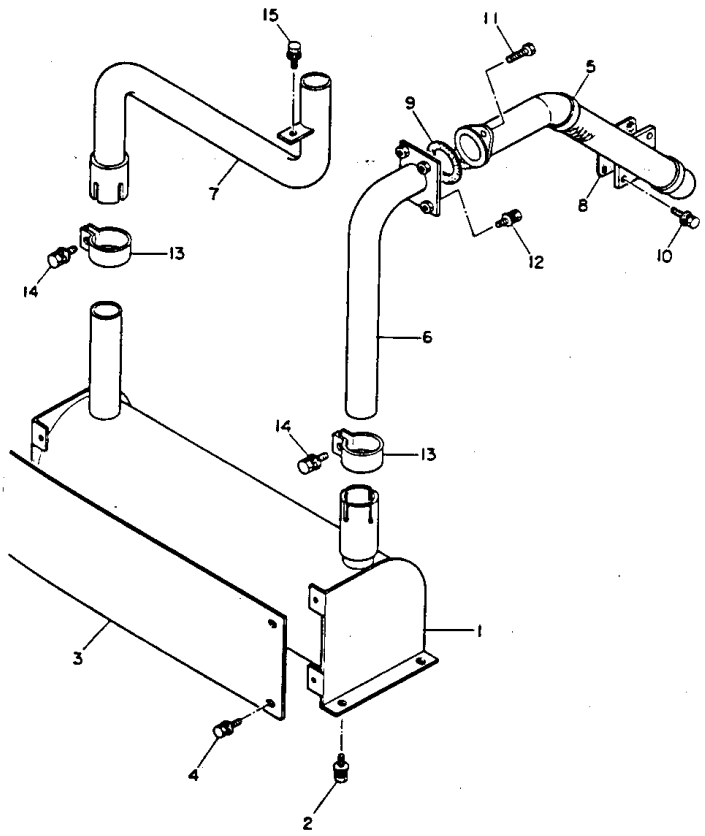

Ref.	A	B	C	D	Designation
1	2900 6568 00			1	Muffler
2	0147 1323 03			4	Hex. head bolt
3	2900 6569 00			1	Muffler cover
4	0147 1323 03			4	Hex. head bolt
5	2900 6570 00			1	Exhaust pipe
6	2900 6571 00			1	Exhaust pipe
7	2900 6572 00			1	Exhaust pipe
8	2900 6500 00			1	Gasket
9	2900 6524 00			1	Gasket

Ref.	A	B	C	D	Designation
10	0147 1325 03			4	Hex. head bolt
11	2900 6411 00			2	Hex. head bolt
12	0147 1323 03			2	Hex. head bolt
13	2900 6532 00			2	Pipe band
14	2900 6411 00			2	Hex. head bolt
15	0147 1323 03			1	Hex. head bolt

56_059_0_0_0

Fuel tank
Brandstoftank
Bränsletank
Kraftstoffbehälter
Réservoir à combustible
Tanque de combustible

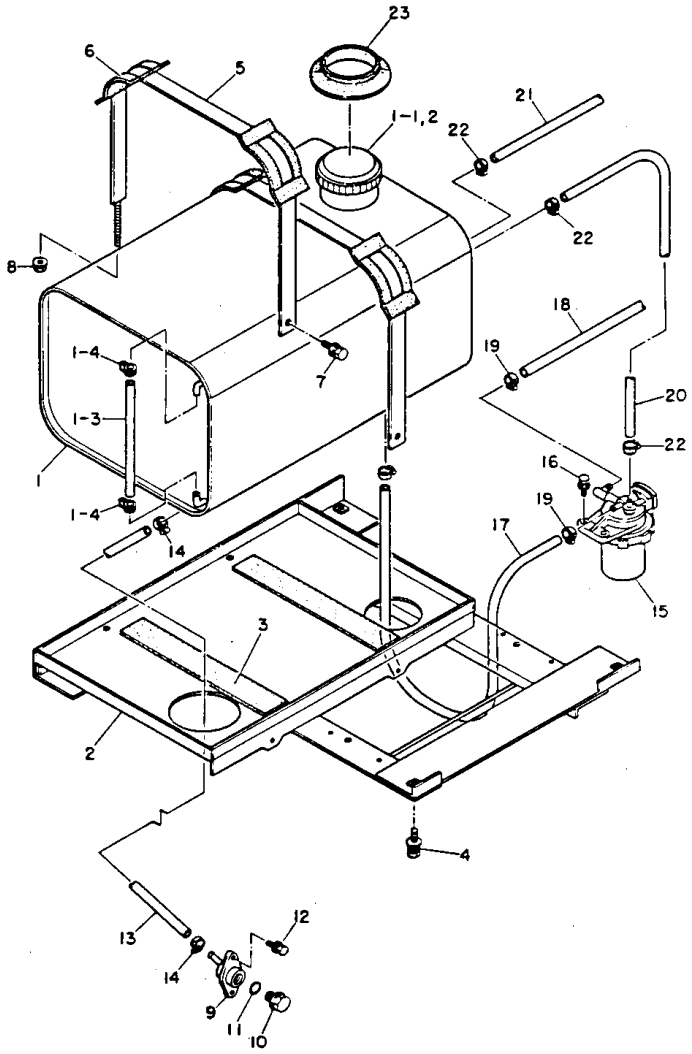

Ref.	A	B	C	D	Designation
1	2900 6599 00			1	Fuel tank
1.1	2900 6521 00	•		1	Cap, fuel tank
1.2	2900 6522 00	•		1	Fuel filter
1.3	2900 6456 00	•		1	Hose, fuel gauge
1.4	2900 6513 00	•		2	Hose band
2	2900 6601 00			1	Bracket, fuel tank
3	2900 6526 00			2	Tank sheet
4	0147 1323 03			4	Hex. head bolt
5	2900 6600 00			2	Tank band
6	2900 6516 00			4	Pad, tank band
7	0147 1323 03			2	Hex. head bolt
8	2900 5084 00			4	Hex. nut
9	2900 6648 00			1	Drain joint
10	2900 5167 00			1	Plug
11	2900 5075 00			1	O-ring
12	0147 1246 03			2	Hex. head bolt

Ref.	A	B	C	D	Designation
13	2900 6431 00			1	Drain hose
14	2900 6511 00			2	Hose band
15	2900 6491 00			1	Fuel filter
-	2900 6492 00	•		1	Element, fuel filter
16	0147 1326 03			2	Hex. head bolt
17	2900 6504 00			1	Suction hose
18	2900 6505 00			1	Suction hose
19	2900 6509 00			4	Hose band
20	2900 6506 00			1	Return hose
21	2900 6507 00			1	Return hose
22	2900 6510 00			4	Hose band
23	2900 6527 00			1	Rubber seal

56_060_0_0_0

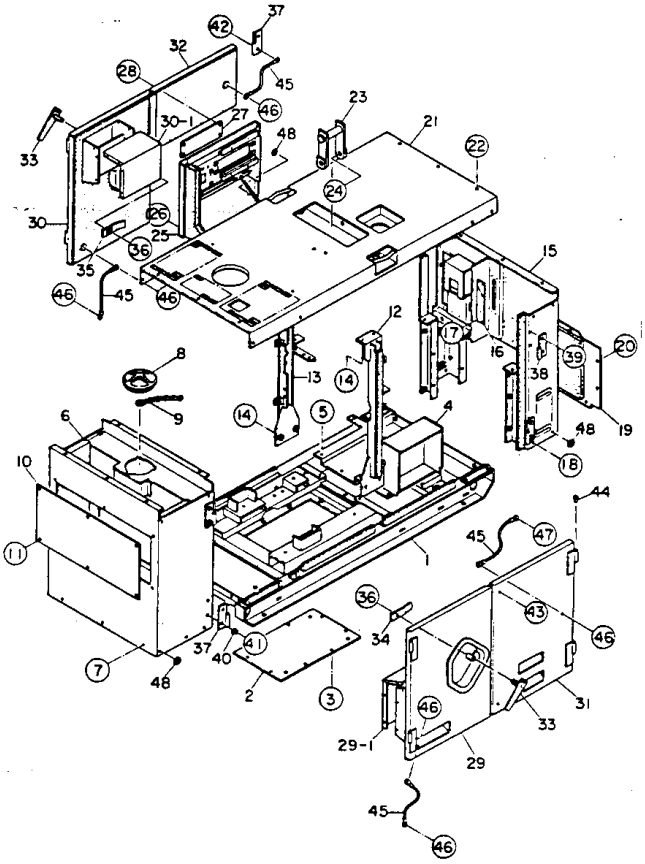
37
42
32
28
45
46
27
30-1
23
21
22
48
33
24
30
26
25
36
35
15
46
45
46
12
17
16
39
20
8
13
14
38
9
14
5
4
48
19
6
18
10
44
45
47
11
1
36
43
46
34
37
41
40
7
48
2
3
46
31
33
29-1
29
45
46

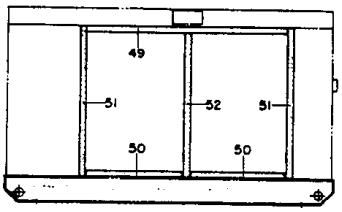
49
51
52
51
50
50

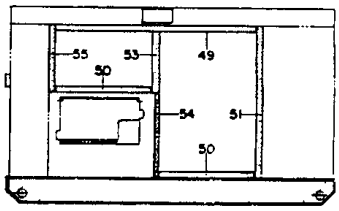
55
53
49
50
54
51
50

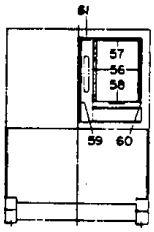
61
57
56
58
59
60

Bodywork
Karrosserie
Karosseri
Karosserie
Capotage
Carroceria

Ref.	A	B	C	D	Designation
1	2900 6575 00			1	Base
2	2900 6580 00			1	Floor panel
3	0147 1246 03			8	Hex. head bolt
4	2900 6581 00			1	Panel, base
-	2900 6637 00			1	Lining
5	0147 1246 03			6	Hex. head bolt
6	2900 6582 00			1	Front frame
-	2900 6573 00			1	Lining
7	0147 1323 03			9	Hex. head bolt
8	2900 6528 00			1	Filler cover
9	2900 6529 00			1	Chain
10	2900 6584 00			1	Cover, front frame
-	2900 6639 00			1	Lining
11	0147 1323 03			6	Hex. head bolt
12	2900 6588 00			1	Center frame
13	2900 6587 00			1	Center frame
14	2900 6413 00			8	Hex. head bolt
15	2900 6589 00			1	Rear frame
16	2900 6592 00			1	Window plate
17	0160 6022 00			4	Machine screw
18	0147 1323 03			4	Hex. head bolt
19	2900 6593 00			4	Cover, rear frame
-	2900 6640 00			1	Lining
20	0147 1323 03			9	Hex. head bolt
21	2900 6594 00			1	Roof panel
-	2900 6574 00			1	Lining
22	0147 1323 03			16	Hex. head bolt
23	2900 5446 00			1	Hanger
24	2900 6399 00			2	Hex. head bolt
-	0266 2116 00			2	Hex. nut
-	0301 2394 00			4	Plain washer
25	2900 6634 00			1	Splasher panel
-	2900 6646 00			1	Lining
26	2900 6398 00			4	Hex. head bolt
27	2900 6597 00			1	Cover
28	2900 6405 00			4	Hex. head bolt
29	2900 6630 00			1	Side door
29.1	2900 6596 00	•		1	Duct cover
-	2900 6644 00			1	Lining
30	2900 6583 00			1	Side door
30.1	2900 6595 00	•		1	Duct cover
-	2900 6643 00			1	Lining

Ref.	A	B	C	D	Designation
31	2900 6632 00			1	Side door
-	2900 6642 00			1	Lining
32	2900 6631 00			1	Side door
-	2900 6645 00			1	Lining
33	2900 5187 00			2	Door handle
34	2900 5191 00			1	Door latch
35	2900 5190 00			1	Door latch
36	0147 1323 00			2	Hex. head bolt
37	2900 5000 00			4	Hinge
38	2900 5182 00			4	Hinge
39	0147 1323 03			8	Hex. head bolt
40	2900 6114 00			7	Rubber cushion
41	2900 6416 00			7	Machine screw
42	0147 1325 03			1	Hex. head bolt
-	0266 2110 00			1	Hex. nut
-	2900 6426 00			1	Toothed washer
43	2900 6412 00			2	Hex. head bolt
44	2900 5183 00			8	Cap
45	2900 6116 00			4	Earth cable
46	0147 1323 03			6	Hex. head bolt
-	0266 2110 00			6	Hex. nut
-	2900 6426 00			6	Toothed washer
47	0147 1323 03			1	Hex. head bolt
-	2900 6426 00			1	Toothed washer
48	2900 6426 00			3	Toothed washer
49	2900 6453 00			2	Rubber seal
50	2900 6450 00			4	Rubber seal
51	2900 6452 00			3	Rubber seal
52	2900 6451 00			1	Rubber seal
53	2900 6448 00			1	Rubber seal
54	2900 6446 00			1	Rubber seal
55	2900 6449 00			1	Rubber seal
56	2900 6445 00			2	Rubber seal
57	2900 6444 00			1	Rubber seal
58	2900 6443 00			1	Rubber seal
59	2900 6442 00			1	Rubber seal
60	2900 6541 00			1	Rubber seal
61	2900 6440 00			1	Rubber seal

56_061_0_0_0

0084008B (1648x2323x2 tiff)