0084074A.TIF (1648x2321x2 tiff)

Atlas Copco

Reg code
ASL QAS150-10
1986-05

To be filed in the ASL collection – binder 23 – under tab. 73

Parts list for
Generators

Teilliste für
Generatoren

Onderdelenlijst voor
Generatoren

Liste de pièces pour
Génératrices

Reservdelsförteckning för
Generatorer

Lista de las partes para
Generadores

QAS150 Kd

ATLAS COPCO AIRPOWER n.v. - B-2610 WILRIJK - BELGIUM
Printed Matter No. 2930 0843 00

0084074B.TIF (1648x2323x2 tiff)

Instructions for use / Gebruiksaanwijzing / Instruktioner för användande

Read the "Contents" thoroughly. Some lists may cover special versions.

1. Explanation about columns A-B-C-D

A 1613 2185 00 – – – • • •

Part number
See separate list
Not available as part. Maker's designation can be indicated in "Designation" column.

B

Indication about assemblies and sub-assemblies e.g.

Ref.	A	B
1	1613 2185 80	
2	2989 0049 01	•
3	1613 2185 00	•
4	1613 2185 01	••

1 comprises 2 and 3
3 comprises 4

C 1)2)

Footnotes on list

1

Parts grouped in a "Service Kit". For the "Kit" number, see below list. Parts of one "Service Kit" may be spread over several pages, shown at the end of "Contents".

L,N,T

Part approved by Classification societies. If put between brackets, the part itself is not approved, but must be used on units or with parts approved by those classification societies. An approval, e.g. Lloyd's Register of Shipping may concern only a few parts of a unit and consequently not cover the entire unit.

Classification societies are:

An	Instituto Superiore per la Prevenzione E la Sicurezza del Lavoro (ISPESL)
Ao	Associated offices of Technical committees (ADTC)
As	American Society of Mechanical Engineers (ASME)
C	Canadian Standardization Association (CSA)
D	Department of Industrial Relations and Technology (DIR)
L	Lloyd's Register of Shipping
Lg	Germanischen Lloyd's
N	Det Norske Veritas
S	Service des Mines (SdM)
Sa	Statens Anlägningsprovning (SA)
Sv	Schweizerische Verein für Druckbehälterüberwachung
T	Technischer Überwachungs-Verein (TÜV)
Ta	Österreichischer Technischer-Überwachungs-Verein
U	Underwriters Laboratories (UL)

Notes to be read as follows: e.g. 1)2)-L. This part belongs to versions complying with both foot notes 1) and 2) and is also approved by Lloyd's.

D 3
AR

Quantity of parts
Bulk material or quantity to be determined in each case.

2. "Designation" column

LP Low pressure. Only mentioned for multiple stage compressors.
IP Intermediate pressure. Only mentioned for multiple stage compressors.
HP High pressure. Only mentioned for multiple stage compressors.

With an enumeration of machinetypes, versions and classification societies under one and the same Ref. No., always look carefully for the corresponding part number for your specific machine, e.g.:

GA310 — corresponding part number is valid for all GA310 machines with possible classifications and/or versions.

GA310-L — part number only valid for GA310 machines with Lloyd's approval.

3. Ordering parts

Always quote "Part number" and "Designation" of the desired parts as well as type designation and serial number of the unit.

Lees aandachtig de "Inhoudsopgave". Sommige lijsten kunnen speciale versies omvatten.

1. Toelichting bij kolommen A-B-C-D

A

Onderdeelnummer
Zie afzonderlijke lijst
Als wisselstuk niet verkrijgbaar. De specifikatie van de fabrikant kan vermeld zijn in de kolom "Benaming".

B

Aanduiding in verband met samengestelde stukken en onderdelen vb.

Ref.	A	B
1	1613 2185 80	
2	2989 0049 01	•
3	1613 2185 00	•
4	1613 2185 01	••

1 omvat 2 en 3
3 omvat 4

C

Voetnota's bij lijst

1

Onderdelen gegroepeerd in een "Service Kit". Zie onderaan de lijst voor het nummer van de "Kit". Onderdelen uit één enkele "Service Kit" kunnen verspreid zijn over verschillende bladzijden. Deze staan vermeld aan het eind van de "Inhoudsopgave".

L,N,T

Onderdeel goedgekeurd door Klassifikatiebureaus. Indien de afkorting tussen haakjes vermeld wordt, is het onderdeel zelf niet goedgekeurd, doch moet worden gebruikt bij groepen of met onderdelen goedgekeurd door deze klassifikatiebureaus. Een goedkeuring, bijv. Lloyd's Register of Shipping, is soms slechts geldig voor enkele onderdelen, en niet voor de volledige groep.

Klassifikatiebureaus zijn:

An	Instituto Superiore per la Prevenzione E la Sicurezza del Lavoro (ISPESL)
Ao	Associated offices of Technical committees (ADTC)
As	American Society of Mechanical Engineers (ASME)
C	Canadian Standardization Association (CSA)
D	Department of Industrial Relations and Technology (DIR)
L	Lloyd's Register of Shipping
Lg	Germanischen Lloyd's
N	Det Norske Veritas
S	Service des Mines (SdM)
Sa	Statens Anlägningsprovning (SA)
Sv	Schweizerische Verein für Druckbehälterüberwachung
T	Technischer Überwachungs-Verein (TÜV)
Ta	Österreichischer Technischer-Überwachungs-Verein
U	Underwriters Laboratories (UL)

Nota's moeten als volgt gelezen worden: 1)2)-L. Dit onderdeel behoort tot de uitvoeringen die voldoen aan beide voetnota's 1) en 2), en is eveneens goedgekeurd door Lloyd's.

D

Aantal onderdelen
Afmeting of aantal te bepalen voor elk geval afzonderlijk

2. Kolom "Benaming"

LD Lage druk. Enkel vermeld bij meertraps kompressoren.
MD Middendruk. Enkel vermeld bij meertraps kompressoren.
HD Hoge druk. Enkel vermeld bij meertraps kompressoren.

Bij een opsomming van machinetypes, versies en klassifikatiebureaus onder één en hetzelfde Ref. Nr., steeds nauwkeurig voor uw eigen machine het overeenkomstig onderdeelnummer opzoeken, vb.:

GA310 — hier geldt het onderdeelnummer voor alle GA310 machines met mogelijke klassifikaties en/of versies.

GA310-L — onderdeelnummer uitsluitend geldig voor GA310 machine met Lloyd's goedkeuring.

3. Bestellen van onderdelen

Vermeld steeds het "Onderdeelnummer" en de "Benaming" van de gewenste stukken, evenals het type en serienummer van de machine.

Läs "Innehåll" omsorgsfullt. Några förteckningar kan behandla speciella utföranden.

1. Förklaring av spalter A-B-C-D

A

Detaljnummer
Se separat förteckning
Inte tillgängligt som reservdel. Tillverkarens benämning kan anges i spalten "Benämning".

B

Uppgifter om monteringar och delmontering ar, t.ex.

Ref.	A	B
1	1613 2185 80	
2	2989 0049 01	•
3	1613 2185 00	•
4	1613 2185 01	••

1 innefattar 2 och 3
3 innefattar 4

C

Fotnoter i förteckningen

1

Detaljer som ingår i en "Service Kit". Numret på "Kitten" återfinns under förteckningen. Detaljer i en "Service Kit" kan vara spridd> över flera sidor, visade i slutet på "Innehåll".

L,N,T

Detalj godkänd av Klassningssällskap. Om det står inom parentes betyder förkortningen att själva detaljen har inte godkänts utan måste monteras på enheter, eller tillsammans med detaljer som godkändes av dessa klassningssällskap. Det förefaller att t.ex. Lloyd's Register of Shipping godkännande bara berör några detaljer och följaktligen inte hela aggregatet.

Klassningssällskap är:

An	Instituto Superiore per la Prevenzione E la Sicurezza del Lavoro (ISPESL)
Ao	Associated offices of Technical committees (ADTC)
As	American Society of Mechanical Engineers (ASME)
C	Canadian Standardization Association (CSA)
D	Department of Industrial Relations and Technology (DIR)
L	Lloyd's Register of Shipping
Lg	Germanischen Lloyd's
N	Det Norske Veritas
S	Service des Mines (SdM)
Sa	Statens Anlägningsprovning (SA)
Sv	Schweizerische Verein für Druckbehälterüberwachung
T	Technischer Überwachungs-Verein (TÜV)
Ta	Österreichischer Technischer-Überwachungs-Verein
U	Underwriters Laboratories (UL)

Noter skall läsas på följande sätt: t.ex. 1)2)-L. Denna detalj tillhö utföranden som överensstämmer med både not 1) och not 2) och är också godkand av Lloyd's.

D

Antal detaljer
Dimension eller antal avgörs för varje enskilt fall.

2. Spalten "Benämning"

LT Lågtryck. Anges endast för flerstegskompressorer.
MT Mellantryck. Anges endast för flerstegskompressorer.
HT Högtryck. Anges endast för flerstegskompressorer.

Vid en uppräkning av maskintyper, versioner och klassningssällskap under ett och samma Ref. nr, skall man alltid vara noga med att uppsöka det detaljnummer som gäller för den egna maskinen, t.ex.

GA310 — här gäller detaljnumret för alla GA310 maskiner med möjliga klassningar och/eller versioner.

GA310-L — detaljnummer endast gällande för GA310 maskin godkänd av Lloyd's.

3. Beställning av detaljer

Uppge alltid "Detaljnummer" och "Benämning" på delar som beställes, liksom också maskinens typbeteckning och tillverknings-nummer.

0084075A.TIF (1648x2323x2 tiff)

Gebrauchsanweisung / Instructions d'utilisation / Instrucciones para el manejo

Lesen Sie das "Inhaltsverzeichnis" sorgfältig durch. Bestimmte Listen können auch Sonderausführungen enthalten

Lire attentivement "Table des matières". Quelques listes peuvent comprendre des versions spéciales

Lea el "Indice" con atención. Es posible que algunas listas comprendan versiones especiales

1. Deutung der Spalten A-B-C-D

1. Signification des colonnes A-B-C-D

1. Explicación con las columnas A-B-C-D

A 1613 2185 00

Teilnummer
Siehe einzelne Liste
Als Teil nicht verfügbar. Die Bezeichnung des Herstellers kann in der Spalte "Bezeichnung" erwähnt werden

Numéro de pièce
Voir liste séparée
N'est pas disponible comme pièce. Les spécifications du constructeur peuvent être indiquées, dans la colonne "Désignation".

Número de la parte
Véase lista separada
No es disponible como parte. La designación del fabricante puede ser mencionada en la columna "Designación".

B

Anweisungen zu den Bausätzen und zusammengesetzten Teilen, z.B.

Ref.	A	B
1	1613 2185 80	
2	2989 0049 01	•
3	1613 2185 00	•
4	1613 2185 01	••

1 enthält 2 und 3
3 enthält 4

Interprétation de la notion "assemblage" et "sous-assemblage". Par exemple

Ref.	A	B
1	1613 2185 80	
2	2989 0049 01	•
3	1613 2185 00	•
4	1613 2185 01	••

1 comprend 2 et 3
3 comprend 4

Indicación acerca de conjuntos y subconjuntos, p.ej

Ref.	A	B
1	1613 2185 80	
2	2989 0049 01	•
3	1613 2185 00	•
4	1613 2185 01	••

1 comprende 2 y 3
3 comprende 4

C 1)2)

Fußnoten zu der Liste

Renvois au bas de la page

Notas al pie de la lista

1

Teile die in einem "Service Kit" gruppiert sind. Die "Kit" Nummer steht am Ende der Liste. Die Teile eines "Service Kits" können auf mehreren Seiten vorgefunden werden, die am Ende des "Inhaltsverzeichnisses" erwähnt sind

Pièces contenues dans un "Service kit". Voir au bas de la page le numéro de commande du "Kit". Des pièces faisant partie d'un seul "Service kit" peuvent être indiquées dans plusieurs pages, énumérées en fin de la rubrique "Table des matières".

Partes agrupadas en un "Service Kit". Véase al pie de la lista para el número del "Kit". Es posible que las partes de un solo "Service Kit" vayan esparcidas por varias páginas. Estas se mencionan al fin del "Indice"

L,N,T

Dieser Teil ist von Klassifizierungs-Vereinen klassifiziert. Zwischen Klammern geschrieben bedeutet dies, daß er nicht klassifiziert ist. Er soll dann an Anlagen oder zusammen mit Teilen, klassifiziert von diesen Vereinen, angewendet werden. Eine Genehmigung, z.B. Lloyd's Register of Shipping, kann auch Beziehung haben auf nur einer bestimmten Anzahl von Teilen und nicht auf der ganzen Anlage

Pièce approuvée par des Sociétés de Classification. Si entre parenthèses signifie que la pièce elle-même n'est pas approuvée par les Sociétés de Classification mais dont le montage est requis sur des groupes ou des pièces approuvées par ces Sociétés. Toute approbation (p.ex. celle de la Lloyd's Register of Shipping) peut se limiter aux pièces concernées et par conséquence ne couvre pas le groupe complet

Parte aprobada por Sociedades de Clasificación. Si se halla entre paréntesis, la parte misma no ha sido aprobada, pero debe emplearse en unidades o con partes aprobadas por esas Sociedades de Clasificación. Es posible que una aprobación, p.ej. Lloyd's Register of Shipping, solamente toque a unas pocas partes de una unidad y, por consiguiente, no abrace la unidad completa.

Klassifizierungs-Vereinen sind

Les Sociétés de Classification sont

Son Sociedades de Clasificación

An	Instituto Superiore per la Prevenzione E la Sicurezza del Lavoro (ISPESL)	Lg	Germanischen Lloyd's
Ao	Associated offices of Technical committees (ADTC)	N	Det Norske Veritas
As	American Society of Mechanical Engineers (ASME)	S	Service des Mines (SdM)
C	Canadian Standardization Association (CSA)	Sa	Statens Anläggningsprovning (SA)
D	Department of Industrial Relations and Technology (DIR)	Sv	Schweizerische Verein für Druckbehälterüberwachung
L	Lloyd's Register of Shipping	T	Technischer Überwachungs-Verein (TÜV)
		Ta	Österreichischer Technischer-Überwachungs-Verein
		U	Underwriters Laboratories (UL)

Anmerkungen sollten wie folgt gelesen werden: z.B. 1)2)-L. Dieser Teil gehört zu Ausführungen in Übereinstimmung mit Fußnoten 1) und 2) und von Lloyd's klassifiziert.

Interpréter les notes comme suit: p.ex. 1)2)-L. Cette pièce appartient aux versions précisées par les renvois 1) et 2) et est approuvée par Lloyd's.

Interpretar las notas como sigue: p.ej. 1)2)-L. Esta parte pertenece a las versiones que cumplen con las dos notas de pie 1) y 2) y también anda aprobada por Lloyd's.

D 3
AR

Anzahl der Teile
Abmessung oder Menge ist für jeden Fall nach Bedarf zu bestimmen

Quantité des pièces
Dimensions ou quantité à déterminer selon le cas

Número de partes
Se ha de especificar el tamaño o la cantidad según los casos

2. "Bezeichnung"-Spalte

2. Colonne "Désignation"

2. Columna "Designación"

ND Niederdruck. Nur erwähnt für mehrstufige Kompressoren
MD Mitteldruck. Nur erwähnt für mehrstufige Kompressoren

HD Hochdruck. Nur erwähnt für mehrstufige Kompressoren

BP Basse pression. Seulement indiqué pour les compresseurs à étages multiples
IP Pression intermédiaire. Seulement indiqué pour les compresseurs à étages multiples

HP Haute pression. Seulement indiqué pour les compresseurs à étages multiples

BP Baja presión. Mencionado únicamente para compresores de etapas múltiples
PI Presión intermedia. Mencionado únicamente para compresores de etapas múltiples
AP Alta presión. Mencionado únicamente para compresores de etapas múltiples

Bei einer Aufzählung von Maschinentypen, Ausführungen und Klassifizierungs-Vereinen unter einer und derselben Ref. Nr., immer sorgfältig für Ihre Maschine die entsprechende Teilnummer aufsuchen z.B.:

Lors d'une énumération de types, versions et de Sociétés de Classification, mentionnés sous le même N° de Réf. préciser avec soin la pièce se rapportant au type et spécifications complètes de votre machine p.ex.:

En una enumeración de tipos de máquinas, versiones y Sociedades de Clasificación bajo uno mismo No. de Ref., buscar siempre el correcto número de parte que corresponde a su propia máquina p.ej.:

GA310

entsprechende Teilnummer ist gültig für alle GA310 Maschinen mit möglichen Klassifizierungen und/od. Ausführungen.

le numéro de pièce est valable pour tous les GA310 comprenant éventuellement des versions spéciales et/ou des versions approuvées par des Sociétés

el número de la parte vale para todas las máquinas GA310 con todas las clasificaciones y/o versiones posibles

GA310-L

Teilnummer gilt nur für GA310 Maschinen mit **Lloyd's Klassifizierung**

le numéro est uniquement valable pour les GA310 **approuvés par Lloyd's**.

el número de la parte vale únicamente para las máquinas GA310 **aprobadas por Lloyd's**.

3. Bestellen von Teilen

3. Commande des pièces

3. Pedidos de partes

Immer "Teilnummer" und "Bezeichnung" der erwünschten Teilen, sowie auch Typ und Seriennummer der Maschine angeben

Lors d'une commande, spécifier le numéro et la désignation de la pièce et le type et le numéro de série du groupe

Cite siempre el "Número de la parte" y la "Designación" de las partes deseadas, así como el tipo y número de serie de la unidad

0084075B.TIF (1648x2323x2 tiff)

Contents

Generator parts .....
Control panel .....
Engine cooling system .....
Engine operating panel .....
Battery connections .....
Exhaust .....
Bodywork .....
Fuel tank .....

Inhoud

Generatoronderdelen .....
Bedieningsbord .....
Motorkoelsysteem .....
Motorbedieningspaneel .....
Batterij-aansluitingen .....
Uitlaat .....
Karrosserie .....
Brandstoftank .....

Innehåll

Generatordelar 6
Manöverpanel 8
Motorkylsystem 11
Motorns kontrollpanel 12
Batterianslutningar 14
Asgasljuddämpare 15
Karosseri 17
Bränsletank 20

0084076A.TIF (1648x2323x2 tiff)

Inhaltsverzeichnis

Generatorteile .....
Armaturenbrett .....
Motorkühlsystem .....
Motorbedienungstafel .....
Batterieanschlüsse .....
Auspuff .....
Karosserie .....
Kraftstofbehälter .....

Table des matières

Pièces de génératrice .....
Panneau de commande .....
Système de refroidissement du moteur .....
Tableau, marche du moteur .....
Connexions de batterie .....
Echappement .....
Capotage .....
Réservoir à combustible .....

Indice

Partes del generador 6
Panel de control 8
Sistema de refrigeración del motor 11
Panel de funcionamiento del motor 12
Conexiones de batería 14
Escape 15
Carrocería 17
Tanque de combustible 20

0084076B.TIF (1648x2323x2 tiff)

Generator parts
Generatoronderdelen
Generatordelar
Generatorteile
Pièces de génératrice
Partes del generador

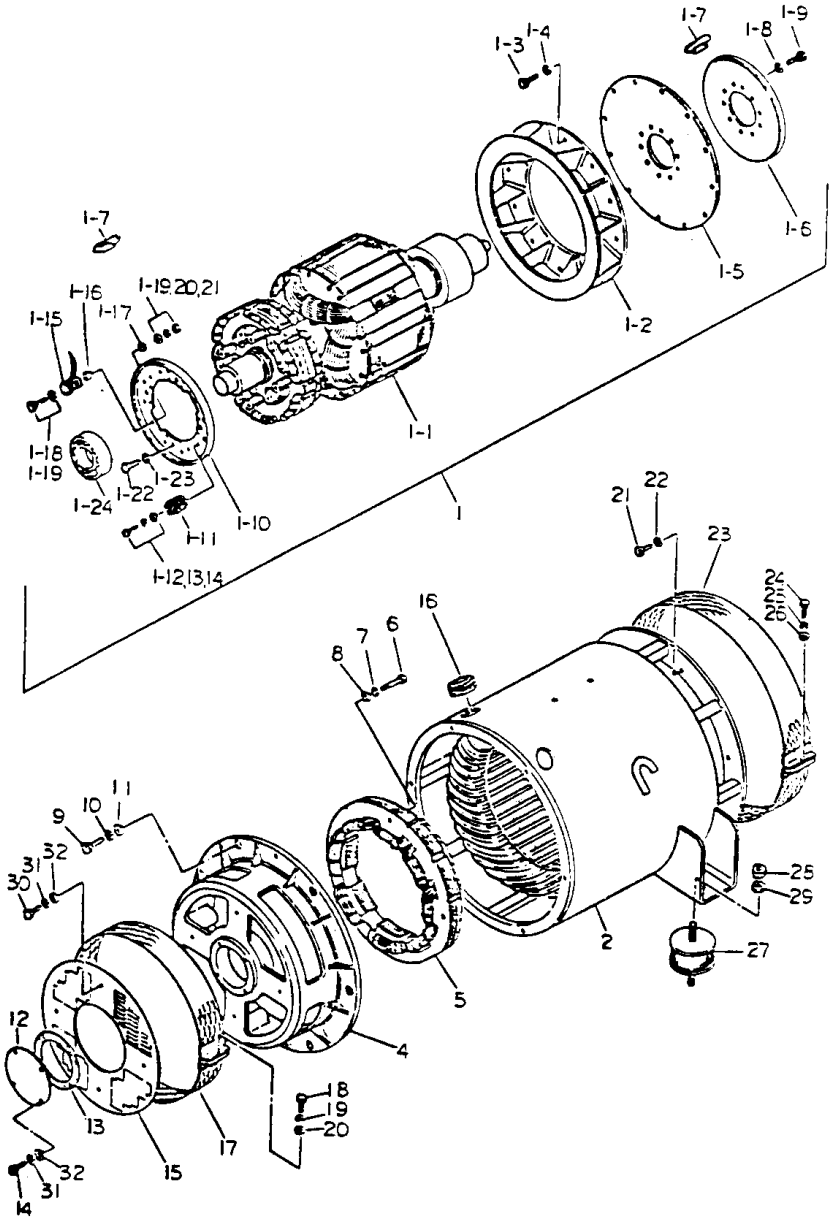

0084077A.TIF (1648x2323x2 tiff)

Ref.	A	B	C	D	Designation	Benaming	Benämning	Bezeichnung	Désignation	Designación
1	2900 5985 00			1	Rotor	Rotor	Rotor	Läufer	Rotor	Rotor
1.1	2900 5986 00	•		1	Field ass'y	Veld	Fält	Feld	Champ	Conjunto del campo
1.2	2900 5218 00	•		1	Fan	Ventilator	Fläkt	Ventilator	Ventilateur	Ventilador
1.3	0147 1363 03	•		12	Bolt	Bout	Bult	Bolzen	Boulon	Perno
1.4	0333 2230 00	•		12	Spring washer	Veerplaatje	Fjäderbricka	Federring	Rondelle à ressort	Arandela de resorte
1.5	2900 5223 00	•		6	Coupling disk	Koppelingsschijf	Kopplingsskiva	Kupplungsscheibe	Disque d'accou-plement	Disco de acopla-miento
1.6	2900 5216 00	•		1	Flywheel	Vliegwiel	Svänghjul	Schwungrad	Volant	Volante
1.7	2900 5411 00	•		2	Counter weight kit	Kit, tegengewicht	Kit, motvikt	Kit, Gegengewicht	Kit de contrepoids	Kit de contrapesos
					Counter weight	Tegengewicht	Motvikt	Gegengewicht	Contrepoids	Contrapesos
-	2900 5411 05	••		2	5gr.					
-	2900 5411 10	••		2	10gr.					
-	2900 5411 15	••		2	15gr.					
-	2900 5411 20	••		2	20gr.					
1.8	0333 2236 00	•		10	Spring washer	Veerplaatje	Fjäderbricka	Federring	Rondelle à ressort	Arandela de resorte
1.9	0147 1402 03	•		10	Bolt	Bout	Bult	Bolzen	Boulon	Perno
1.10	2900 5211 00	•		1	Base plate	Grondplaat	Bottenplatta	Grundplatte	Plaque de base	Placa de base
1.11	2900 5963 00	•		2	Rectifier	Gelijkrichter	Likriktare	Gleichrichter	Redresseur	Rectificador
1.12	0160 6062 00	•		4	Screw	Schroef	Skruv	Schraube	Vis	Tornillo
1.13	0333 2215 00	•		4	Spring washer	Veerplaatje	Fjäderbricka	Federring	Rondelle à ressort	Arandela de resorte
1.14	2900 5028 00	•		4	Washer	Onderlegplaatje	Bricka	Unterlegscheibe	Rondelle	Arandela
1.15	2900 5964 00	•		1	Surge absorber	Golfdemper	Vågfrontskydd	Wellenschlucker	Amortisseur d'ondes	Amortiguador de ondas
1.16	2900 5965 00	•		1	Isolator	Isolator	Isolator	Isolator	Isolateur	Aislador
1.17	2900 5966 00	•		1	Isolator	Isolator	Isolator	Isolator	Isolateur	Aislador
1.18	0160 6065 00	•		1	Screw	Schroef	Skruv	Schraube	Vis	Tornillo
1.19	2900 5972 00	•		2	Washer	Onderlegplaatje	Bricka	Unterlegscheibe	Rondelle	Arandela
1.20	Ref. 1.13	•		1	Spring washer	Veerplaatje	Fjäderbricka	Federring	Rondelle à ressort	Arandela de resorte
1.21	0266 2107 00	•		1	Nut	Moer	Mutter	Mutter	Ecrou	Tuerca
1.22	0147 1398 03	•		4	Bolt	Bout	Bult	Bolzen	Boulon	Perno
1.23	Ref. 1.4	•		4	Spring washer	Veerplaatje	Fjäderbricka	Federring	Rondelle à ressort	Arandela de resorte
1.24	0502 1090 33	•		1	Bearing	Lager	Lager	Lager	Roulement	Cojinete
2	2900 5222 00			1	Stator	Stator	Stator	Stator	Stator	Estator
3	2900 5161 00			1	Grommet	Kous	Genomföring	Gummiring	Virole	Ojal
4	2900 5220 00			1	Bearing housing	Lagerhuis	Lagerhus	Lagergehäuse	Carter de roul.	Caja de cojinete
5	2900 5215 00			1	Field ass'y, exciter	Veld, opwekker	Fält, impulsgivare	Feld, Erreger	Champ, d'exci-tation	Conjunto del campo, excitador
6	0147 1369 03			4	Bolt	Bout	Bult	Bolzen	Boulon	Perno
7	Ref. 1.4			4	Spring washer	Veerplaatje	Fjäderbricka	Federring	Rondelle à ressort	Arandela de resorte
8	0301 2344 00			4	Washer	Onderlegplaatje	Bricka	Unterlegscheibe	Rondelle	Arandela
9	Ref. 1.9			6	Bolt	Bout	Bult	Bolzen	Boulon	Perno
10	Ref. 1.8			6	Spring washer	Veerplaatje	Fjäderbricka	Federring	Rondelle à ressort	Arandela de resorte
11	0301 2358 00			6	Washer	Onderlegplaatje	Bricka	Unterlegscheibe	Rondelle	Arandela
12	2900 5212 00			1	Cover	Deksel	Kåpa	Deckel	Couvercle	Tapa
13	2900 5219 00			1	Gasket	Pakking	Packning	Dichtung	Joint	Junta
14	0147 1244 03			4	Bolt	Bout	Bult	Bolzen	Boulon	Perno
15	2900 5213 00			1	Protection	Beschermstuk	Skydd	Schutz	Protection	Protección
16	2900 5160 00			1	Grommet	Kous	Genomföring	Gummiring	Virole	Ojal
17	2900 5214 00			1	Grating	Rooster	Galler	Gitter	Grille	Parrilla
18	0147 1250 03			1	Bolt	Bout	Bult	Bolzen	Boulon	Perno
19	0333 2219 00			1	Spring washer	Veerplaatje	Fjäderbricka	Federring	Rondelle à ressort	Arandela de resorte
20	0301 2321 00			1	Washer	Onderlegplaatje	Bricka	Unterlegscheibe	Rondelle	Arandela
21	Ref. 1.3			12	Bolt	Bout	Bult	Bolzen	Boulon	Perno
22	Ref. 1.4			12	Spring washer	Veerplaatje	Fjäderbricka	Federring	Rondelle à ressort	Arandela de resorte
23	2900 5221 00			1	Fan guard	Ventilatorscherm	Fläktskydd	Ventilatorschutz	Protecteur, vent.	Guardaventilador
24	Ref. 18			1	Bolt	Bout	Bult	Bolzen	Boulon	Perno
25	Ref. 19			1	Spring washer	Veerplaatje	Fjäderbricka	Federring	Rondelle à ressort	Arandela de resorte
26	Ref. 20			1	Washer	Onderlegplaatje	Bricka	Unterlegscheibe	Rondelle	Arandela
27	2900 5150 00			2	Antivibration pad	Trillingsdemper	Vibrationsdämpare	Vibrationsdämpfer	Amort. antivibr.	Amort. de vibr.
28	0266 2114 00			4	Nut	Moer	Mutter	Mutter	Ecrou	Tuerca
29	0333 2243 00			4	Spring washer	Veerplaatje	Fjäderbricka	Federring	Rondelle à ressort	Arandela de resorte
30	Ref. 14			4	Bolt	Bout	Bult	Bolzen	Boulon	Perno
31	Ref. 19			8	Spring washer	Veerplaatje	Fjäderbricka	Federring	Rondelle à ressort	Arandela de resorte
32	Ref. 20			8	Washer	Onderlegplaatje	Bricka	Unterlegscheibe	Rondelle	Arandela

56.000.0/1.0

Control panel
Bedieningsbord
Manöverpanel
Armaturenbrett
Panneau de commande
Panel de control

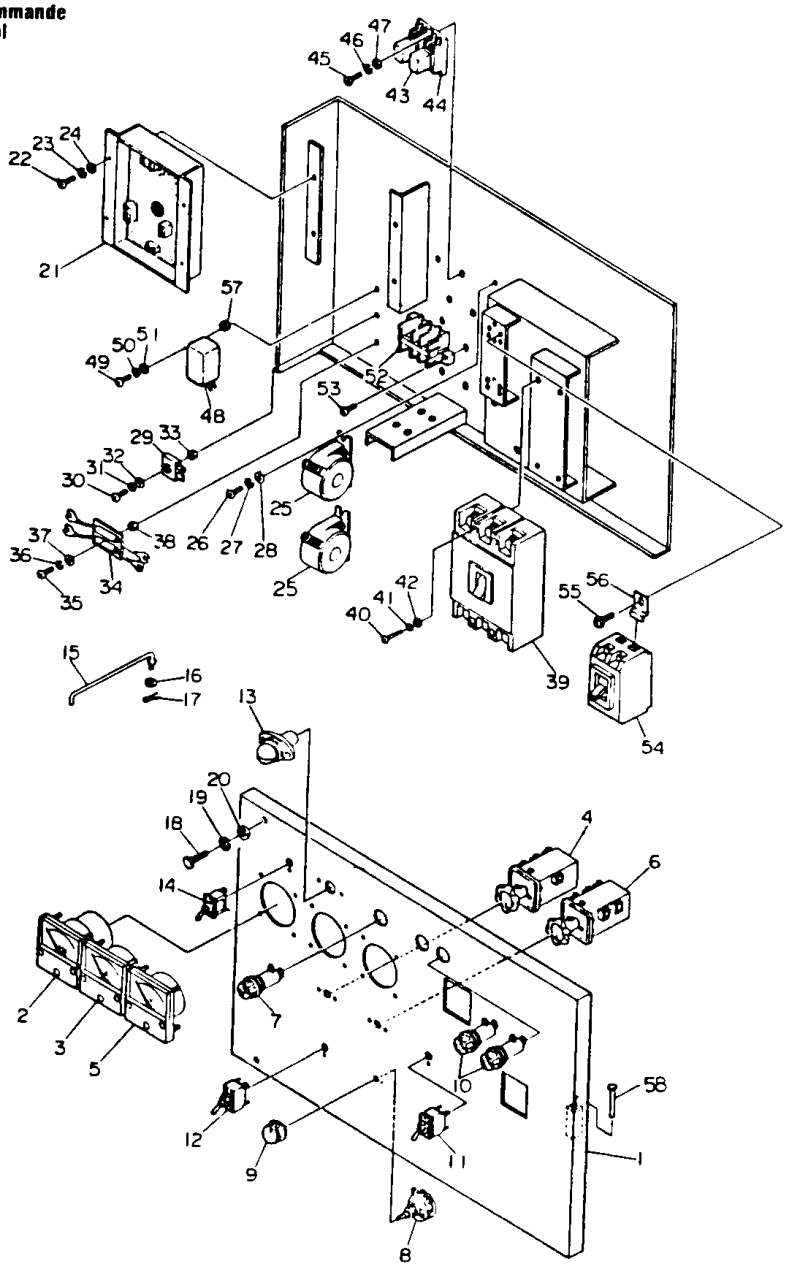

0084078A.TIF (1648x2323x2 tiff)

Ref.	A	B	C	D	Designation	Benaming	Benämning	Bezeichnung	Désignation	Designación
1	2900 5224 00			1	Control panel	Bedieningsbord	Manöverpanel	Schalttafel	Panneau comm	Panel de mando
2	2900 5087 00			1	Frequency meter	Frequentiemeter	Frekvensmätare	Frequenzmesser	Fréquencemètre	Frecuencímetro
3	2900 5279 00			1	Ammeter	Ampèremeter	Amperemeter	Ammeter	Ampèremètre	Amperímetro
4	2900 5089 00			1	Switch	Schakelaar	Brytare	Schalter	Interrupteur	Interruptor
5	2900 5086 00			1	Voltmeter	Voltmeter	Spänningsmätare	Voltmeter	Voltmètre	Voltímetro
6	2900 5090 00			1	Switch	Schakelaar	Brytare	Schalter	Interrupteur	Interruptor
7	2900 5095 00			1	Lampholder	Lamphouder	Lamphållare	Lampenfassung	Porte-lampe	Portalámpara
-	2900 5096 00	•		1	Lamp	Lamp	Lampa	Lampe	Lampe	Lámpara
8	2900 5107 00			1	Rheostat	Regelbare weer-stand	Reostat	Rheostat	Rhéostat	Reóstato
9	2900 5108 00			1	Knob	Knop	Knapp	Knopf	Bouton	Botón
10	Ref. 7			2	Lampholder	Lamphouder	Lamphållare	Lampenfassung	Porte-lampe	Portalámpara
-	2900 5096 00	•		1	Lamp	Lamp	Lampa	Lampe	Lampe	Lámpara
11	2900 5103 00			1	Switch	Schakelaar	Brytare	Schalter	Interrupteur	Interruptor
12	2900 5105 00			1	Switch	Schakelaar	Brytare	Schalter	Interrupteur	Interruptor
13	2900 5016 00			1	Light	Licht	Lampa	Licht	Lampe	Luz
14	2900 5104 00			1	Switch	Schakelaar	Brytare	Schalter	Interrupteur	Interruptor
15	2900 5200 00			1	Stay	Schoor	Stag	Stütze	Support	Tirante
16	0301 2335 00			1	Washer	Onderlegplaatje	Bricka	Unterlegscheibe	Rondelle	Arandela
17	0111 1229 00			1	Split pin	Splitpen	Saxpinne	Splint	Goupille fendue	Clavija hendida
18	2900 5008 00			2	Bolt	Bout	Bult	Bolzen	Boulon	Perno
19	0333 2225 00			2	Spring washer	Veerplaatje	Fjäderbricka	Federring	Rondelle à ressort	Arandela de resorte
20	Ref. 16			2	Washer	Onderlegplaatje	Bricka	Unterlegscheibe	Rondelle	Arandela
21	2900 5099 00			1	Voltage regul.	Spanningsregelaar	Spänningsregul.	Spannungsregler	Régul. de tension	Regul. de voltaje
22	0160 6060 00			4	Screw	Schroef	Skruv	Schraube	Vis	Tornillo
23	0333 2215 00			4	Spring washer	Veerplaatje	Fjäderbricka	Federring	Rondelle à ressort	Arandela de resorte
24	2900 5061 00			4	Washer	Onderlegplaatje	Bricka	Unterlegscheibe	Rondelle	Arandela
25	2900 5284 00			2	Transformer	Transformator	Transformator	Transformator	Transformateur	Transformador
26	0160 6040 00			4	Screw	Schroef	Skruv	Schraube	Vis	Tornillo
27	0333 2212 00			4	Spring washer	Veerplaatje	Fjäderbricka	Federring	Rondelle à ressort	Arandela de resorte
28	2900 5060 00			4	Washer	Onderlegplaatje	Bricka	Unterlegscheibe	Rondelle	Arandela
29	2900 5101 00			1	Rectifier	Gelijkrichter	Likriktare	Gleichrichter	Redresseur	Rectificador
30	0160 6063 00			4	Screw	Schroef	Skruv	Schraube	Vis	Tornillo
31	Ref. 23			1	Spring washer	Veerplaatje	Fjäderbricka	Federring	Rondelle à ressort	Arandela de resorte
32	Ref. 24			1	Washer	Onderlegplaatje	Bricka	Unterlegscheibe	Rondelle	Arandela
33	0266 2107 00			1	Nut	Moer	Mutter	Mutter	Ecrou	Tuerca
34	2900 5164 00			1	Resistor	Weerstand	Motstånd	Widerstand	Résistance	Resistencia
35	Ref. 22			1	Screw	Schroef	Skruv	Schraube	Vis	Tornillo
36	Ref. 23			1	Spring washer	Veerplaatje	Fjäderbricka	Federring	Rondelle à ressort	Arandela de resorte
37	Ref. 24			1	Washer	Onderlegplaatje	Bricka	Unterlegscheibe	Rondelle	Arandela
38	Ref. 33			1	Nut	Moer	Mutter	Mutter	Ecrou	Tuerca
39	2900 5288 00			1	Circuit breaker	Stroomonderbreker	Strömställare	Ausschalter	Disjoncteur	Disyuntor
40	Ref. 30			4	Screw	Schroef	Skruv	Schraube	Vis	Tornillo
41	Ref. 23			4	Spring washer	Veerplaatje	Fjäderbricka	Federring	Rondelle à ressort	Arandela de resorte
42	0301 2318 00			4	Washer	Onderlegplaatje	Bricka	Unterlegscheibe	Rondelle	Arandela
43	2900 5100 00			2	Relay	Relais	Relä	Relais	Relais	Relé
44	2900 5102 00			2	Socket	Mof	Hylsa	Hulse	Douille	Casquillo
45	Ref. 26			4	Screw	Schroef	Skruv	Schraube	Vis	Tornillo
46	Ref. 27			4	Spring washer	Veerplaatje	Fjäderbricka	Federring	Rondelle à ressort	Arandela de resorte
47	Ref. 28			4	Washer	Onderlegplaatje	Bricka	Unterlegscheibe	Rondelle	Arandela
48	2900 5141 00			1	Unit, battery sensor	Eenheid, batterij-sensor	Enhet, batteri-givare	Einheit, Batterie-fühler	Unité, sensor de batterie	Unidad, sensor de batería
49	Ref. 30			1	Screw	Schroef	Skruv	Schraube	Vis	Tornillo
50	Ref. 23			1	Spring washer	Veerplaatje	Fjäderbricka	Federring	Rondelle à ressort	Arandela de resorte
51	Ref. 24			2	Washer	Onderlegplaatje	Bricka	Unterlegscheibe	Rondelle	Arandela
52	2900 5098 00			1	Terminal block	Klemmenblok	Anslutningsplint	Klemmenblock	Bloc terminal	Bloque terminal
53	0160 6042 00			2	Screw	Schroef	Skruv	Schraube	Vis	Tornillo
54	2900 5092 00			1	Circuit breaker	Stroomonderbreker	Strömställare	Ausschalter	Disjoncteur	Disyuntor
55	Ref. 53			4	Screw	Schroef	Skruv	Schraube	Vis	Tornillo
56	2900 5094 00			4	Bracket	Steun	Hållare	Halter	Support	Soporte
57	Ref. 33			1	Nut	Moer	Mutter	Mutter	Ecrou	Tuerca
58	2900 5153 00			2	Pin	Pen	Pinne	Stift	Goupille	Pasador

56.001 0/1.0

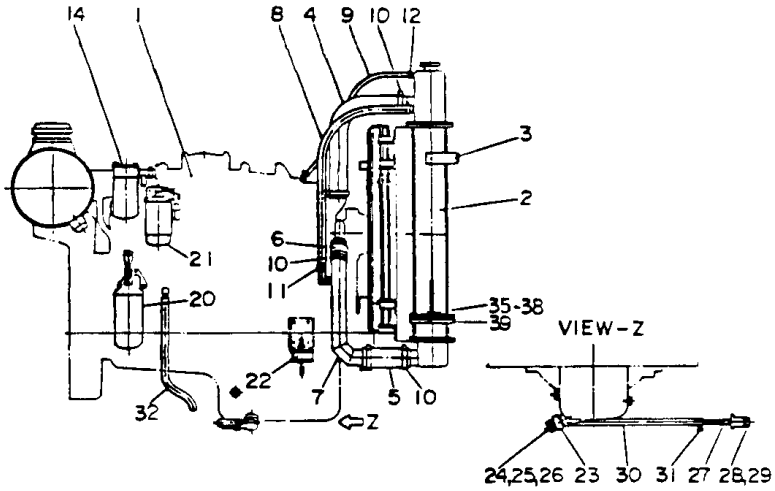
14
1
8
4
9
10
12
3
2
6
10
11
21
20
35-38
39
VIEW-Z
22
7
5
10
32
Z
24,25,26
23
30
31
27
28,29

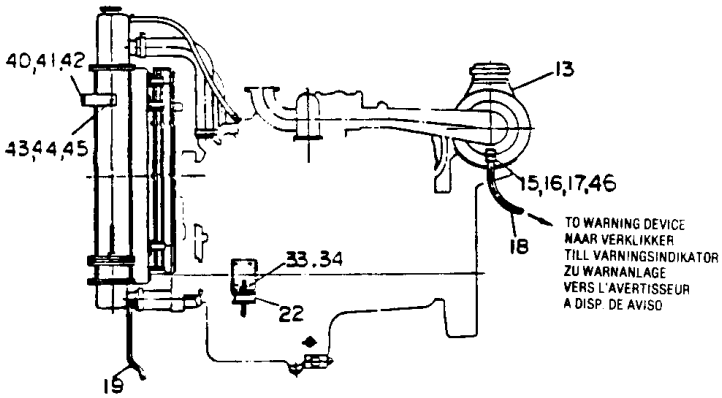
40,41,42
43,44,45
13
15,16,17,46
TO WARNING DEVICE
NAAR VERKLIKKER
TILL VARNINGSINDIKATOR
ZU WARNANLAGE
VERS L'AVERTISSEUR
A DISP. DE AVISO
18
33,34
22
19

0084079A.TIF (1648x2323x2 tiff)

Engine cooling system
Motorkoelsysteem
Motorkylsystem
Motorkühlsystem
Système de refroidissement du moteur
Sistema de refrigeración del motor

Ref.	A	B	C	D	Designation	Benaming	Benämning	Bezeichnung	Désignation	Designación
1	2900 5308 00			1	Engine **KOMATSU SA6D 110**	Motor	Motor	Motor	Moteur	Motor
2	2900 5320 00			1	Radiator **KOMATSU 6138-61-9411**	Radiator	Kylare	Kühler	Radiateur	Radiador
3	2900 5501 00			2	Bracket	Steun	Hållare	Halter	Support	Soporte
4	2900 5326 00			1	Hose **KOMATSU 6993-61-9711**	Slang	Slang	Schlauch	Flexible	Manguera
5	2900 5321 00			1	Hose **KOMATSU 6996-61-1320**	Slang	Slang	Schlauch	Flexible	Manguera
6	2900 5322 00			1	Hose **KOMATSU 07260-25814**	Slang	Slang	Schlauch	Flexible	Manguera
7	2900 5324 00			1	Pipe **KOMATSU 6138-61-9430**	Pijp	Rör	Rohr	Tuyau	Tubo
8	2900 5327 00			1	Hose **KOMATSU 07261-22610**	Slang	Slang	Schlauch	Flexible	Manguera
9	2900 5328 00			1	Hose **KOMATSU 07260-20990**	Slang	Slang	Schlauch	Flexible	Manguera
10	2900 5115 00			6	Hose clip **KOMATSU 07281-00809**	Slangklem	Slangklämma	Schlauchklemme	Collier, tuyau	Grapa, manguera
11	2900 5334 00			2	Hose clip **KOMATSU 07281-00419**	Slangklem	Slangklämma	Schlauchklemme	Collier, tuyau	Grapa, manguera
12	2900 5335 00			2	Hose clip **KOMATSU 07281-00197**	Slangklem	Slangklämma	Schlauchklemme	Collier, tuyau	Grapa, manguera
13	2900 5343 00			1	Air filter **KOMATSU 6679-82-7101**	Luchtfilter	Luftfilter	Luftfilter	Filtre à air	Filtro de aire
-	2900 5345 00	•		1	Filter element **KOMATSU 6115-81-7602**	Filterelement	Filterelement	Filterelement	Elément de filtre	Elemento del filtro
14	2900 5122 00		1)	1	Filter element **KOMATSU 600-411-1010**	Filterelement	Filterelement	Filterelement	Elément de filtre	Elemento del filtro
15	2900 5146 00			1	Pipe coupling	Pijpverbinding	Rörkoppling	Rohrverbindung	Raccord, tuyau	Manguito
16	2900 5147 00			1	Clamp ring	Klemring	Klämring	Klemmring	Anneau de serrage	Anillo abrazadera
17	2900 5148 00			1	Nut	Moer	Mutter	Mutter	Ecrou	Tuerca
18	2900 5051 00			1	Pipe	Pijp	Rör	Rohr	Tuyau	Tubo
19	2900 5081 00			1	Hose	Slang	Slang	Schlauch	Flexible	Manguera
20	2900 5120 00			1	Oil filter element **KOMATSU 6136-51-5120**	Oliefilterelement	Oljefilterelement	Ölfilterelement	Elément du filtre	Elemento de filtro
21	2900 5352 00			1	Fuel filt. el. **KOMATSU 600-311-8291**	Brandstoffilteret.	El. bränslefilt.	Kraftstoffilterel.	El. filtre comb	El. filtro comb
22	2900 5149 00			2	Antivibration pad	Trillingsdemper	Vibrationsdämpare	Vibrationsdämpfer	Amort. antivibr.	Amort. de vibr
23	2900 5165 00			1	Socket	Mof	Hylsa	Hulse	Douille	Casquillo
24	2900 5168 00			1	Gasket	Pakking	Packning	Dichtung	Joint	Junta
25	2900 5174 00			1	Gasket	Pakking	Packning	Dichtung	Joint	Junta
26	2900 5169 00			1	Drain plug	Aftapplug	Avtappningspropp	Ablaßstopfen	Bouchon de vid.	Tapón de drenaje
27	2900 5199 00			1	Socket	Mof	Hylsa	Hulse	Douille	Casquillo
28	2900 5166 00			1	Drain plug	Aftapplug	Avtappningspropp	Ablaßstopfen	Bouchon de vid.	Tapón de drenaje
29	Ref. 24			1	Gasket	Pakking	Packning	Dichtung	Joint	Junta
30	2900 5227 00			1	Drain	Aftapbuis	Avtappningsrör	Ablaßrohr	Tube de vidange	Tubo de drenaje
31	2900 5155 00			2	Hose clip	Slangklem	Slangklämma	Schlauchklemme	Collier, tuyau	Grapa, manguera
32	2900 5082 00			1	Hose	Slang	Slang	Schlauch	Flexible	Manguera
33	0266 2112 00			4	Nut	Moer	Mutter	Mutter	Ecrou	Tuerca
34	0333 2236 00			4	Spring washer	Veerplaatje	Fjäderbricka	Federring	Rondelle à ressort	Arandela de resorte
35	0147 1478 03			4	Bolt	Bout	Bult	Bolzen	Boulon	Perno
36	0333 2243 00			4	Spring washer	Veerplaatje	Fjäderbricka	Federring	Rondelle à ressort	Arandela de resorte
37	0301 2378 00			8	Washer	Onderlegplaatje	Bricka	Unterlegscheibe	Rondelle	Arandela
38	0266 2114 00			4	Nut	Moer	Mutter	Mutter	Ecrou	Tuerca
39	2900 5392 00			2	Antivibration pad **KOMATSU 6996-61-9350**	Trillingsdemper	Vibrationsdämpare	Vibrationsdämpfer	Amort. antivibr.	Amort. de vibr
40	0147 1363 03			4	Bolt	Bout	Bult	Bolzen	Boulon	Perno
41	0333 2230 00			4	Spring washer	Veerplaatje	Fjäderbricka	Federring	Rondelle à ressort	Arandela de resorte
42	0301 2344 00			4	Washer	Onderlegplaatje	Bricka	Unterlegscheibe	Rondelle	Arandela
43	0147 1401 03			2	Bolt	Bout	Bult	Bolzen	Boulon	Perno
44	Ref. 34			2	Spring washer	Veerplaatje	Fjäderbricka	Federring	Rondelle à ressort	Arandela de resorte
45	0301 2358 00			2	Washer	Onderlegplaatje	Bricka	Unterlegscheibe	Rondelle	Arandela
46	2900 5202 00			1	Socket	Mof	Hylsa	Hulse	Douille	Casquillo

1) Corrosion resistor / Corrosiebescherming / Korrosionsskydd
Korrosionsschutz / Résistance à la corrosion / Protección contra corrosión

56 022 0/0 0

Engine operating panel
Motorbedieningspaneel
Motorns kontrollpanel
Motorbedienungstafel
Tableau, marche du moteur
Panel de funcionamiento del motor

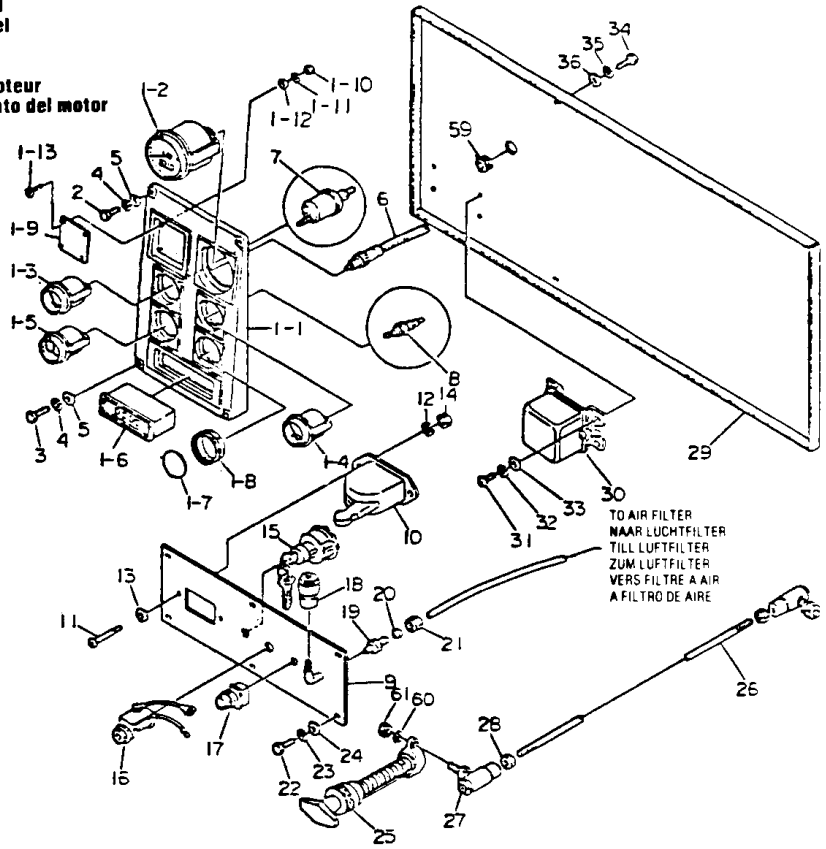

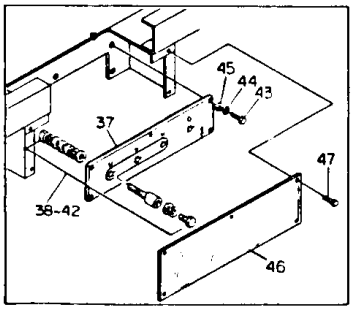

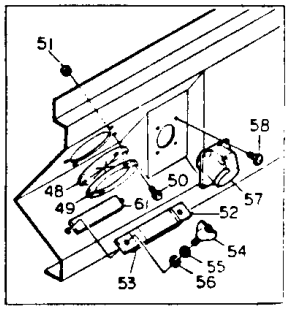

Ref.	A	B	C	D	Designation	Benaming	Benämning	Bezeichnung	Désignation	Designación
1	2900 5129 00		.....	1....	Fascia panel	Instrumentenbord	Instrumentpanel	Instrumentenbrett	Panneau facial	Tabla de frontis
1.1	2900 5130 00	•	.....	1....	Fascia panel	Instrumentenbord	Instrumentpanel	Instrumentenbrett	Panneau facial	Tabla de frontis
1.2	2900 5128 00	•	.....	1....	Tachometer	Toerenteller	Varvräknare	Tachometer	Tachymètre	Tacómetro
1.3	2900 5132 00	•	.....	1....	Press. gauge	Manometer	Manometer	Manometer	Manomètre	Manómetro
1.4	2900 5134 00	•	.....	1....	Temp. gauge	Temp. meter	Temp. mätare	Temp. Messer	Ind. de temp.	Ind. de temp.
1.5	2900 5131 00	•	.....	1....	Ammeter	Ampèremeter	Amperemeter	Ammeter	Ampèremètre	Amperímetro
1.6	2900 5127 00	•	.....	1....	Indicator	Verklikker	Indikator	Anzeiger	Indicateur	Indicador
1.7	2900 5137 00	•	.....	1....	Cover	Deksel	Kåpa	Deckel	Couvercle	Tapa
1.8	2900 5136 00	•	.....	1....	Grommet	Kous	Genomföring	Gummiring	Virole	Ojal
1.9	2900 5138 00	•	.....	1....	Cover	Deksel	Kåpa	Deckel	Couvercle	Tapa

.../...

0084080A.TIF (1648x2323x2 tiff)

Ref.	A	B	C	D	Designation	Benaming	Benämning	Bezeichnung	Désignation	Designación
1.10	0266 2106 00	•		4	Nut	Moer	Mutter	Mutter	Ecrou	Tuerca
1.11	0333 2212 00	•		4	Spring washer	Veerplaatje	Fjäderbricka	Federring	Rondelle à ressort	Arandela de resorte
1.12	2900 5060 00	•		4	Washer	Onderlegplaatje	Bricka	Unterlegscheibe	Rondelle	Arandela
1.13	0160 6040 00	•		4	Screw	Schroef	Skruv	Schraube	Vis	Tornillo
2	0147 1247 03			2	Bolt	Bout	Bult	Bolzen	Boulon	Perno
3	0147 1254 03			2	Bolt	Bout	Bult	Bolzen	Boulon	Perno
4	0333 2219 00			4	Spring washer	Veerplaatje	Fjäderbricka	Federring	Rondelle à ressort	Arandela de resorte
5	0301 2321 00			4	Washer	Onderlegplaatje	Bricka	Unterlegscheibe	Rondelle	Arandela
6	2900 5431 00			1	Cable	Kabel	Kabel	Kabel	Câble	Cable
7	2900 5133 00			1	Unit, oil press.	Eenheid, oliedruk	Enhet, oljetryck	Einheit, Öldruck	Dispositif, pression d'huile	Dispositivo, presión de aceite
8	2900 5135 00			1	Unit, Water temp.	Eenheid, water-temperatuur	Enhet, vatten-temperatur	Einheit, Wasser-temperatur	Dispositif, temp d'eau	Dispositivo, temp de agua
9	2900 5228 00			1	Plate	Plaat	Plåt	Platte	Plaque	Placa
10	2900 5124 00			1	Switch	Schakelaar	Brytare	Schalter	Interrupteur	Interruptor
11	0160 6120 00			2	Screw	Schroef	Skruv	Schraube	Vis	Tornillo
12	0333 2225 00			2	Spring washer	Veerplaatje	Fjäderbricka	Federring	Rondelle à ressort	Arandela de resorte
13	0301 2335 00			2	Washer	Onderlegplaatje	Bricka	Unterlegscheibe	Rondelle	Arandela
14	0266 2110 00			2	Nut	Moer	Mutter	Mutter	Ecrou	Tuerca
15	2900 5123 00			1	Starter switch	Startschakelaar	Startströmställare	Anlaßschalter	Comm. démarr	Interr. de arranque
					KOMATSU 600-815-5390					
16	2900 5125 00			1	Light	Licht	Lampa	Licht	Lampe	Luz
					PREHEAT - KOMATSU 600-815-2371					
17	2900 5126 00			1	Switch	Schakelaar	Brytare	Schalter	Interrupteur	Interruptor
					EMERGENCY STOP - KOMATSU 08064-10000					
18	2900 5119 00			1	Warning device	Verklikker	Varningsindikator	Warnanlage	Avertisseur	Disp. de aviso
19	2900 5146 00			1	Pipe coupling	Pijpverbinding	Rörkoppling	Rohrverbindung	Raccord, tuyau	Manguito
20	2900 5147 00			1	Clamp ring	Klemring	Klämring	Klemmring	Anneau de serrage	Anillo abrazadera
21	2900 5148 00			1	Nut	Moer	Mutter	Mutter	Ecrou	Tuerca
22	0147 1246 03			6	Bolt	Bout	Bult	Bolzen	Boulon	Perno
23	Ref. 4			6	Spring washer	Veerplaatje	Fjäderbricka	Federring	Rondelle à ressort	Arandela de resorte
24	Ref. 5			6	Washer	Onderlegplaatje	Bricka	Unterlegscheibe	Rondelle	Arandela
25	2900 5181 00			1	Speed regulator	Snelheidsregelaar	Varvtalsregulator	Drehzahlregler	Régul. de vitesse	Regul. de veloc
26	2900 5921 00			1	Link	Verbindingsstuk	Länk	Verbindungsglied	Articulation	Unión
27	2900 5139 00			2	Ball joint	Kogelgewricht	Kulled	Kugelgelenk	Rotule sphérique	Junta de bola
28	Ref. 14			2	Nut	Moer	Mutter	Mutter	Ecrou	Tuerca
29	2900 5269 00			1	Panel	Paneel	Panel	Paneel	Panneau	Panel
30	2900 5140 00			1	Relay	Relais	Relä	Relais	Relais	Relé
					EMERGENCY - KOMATSU 600-815-1252					
31	0160 6081 00			4	Screw	Schroef	Skruv	Schraube	Vis	Tornillo
32	Ref. 4			4	Spring washer	Veerplaatje	Fjäderbricka	Federring	Rondelle à ressort	Arandela de resorte
33	Ref. 5			4	Washer	Onderlegplaatje	Bricka	Unterlegscheibe	Rondelle	Arandela
34	2900 5003 00			4	Bolt	Bout	Bult	Bolzen	Boulon	Perno
35	Ref. 12			4	Spring washer	Veerplaatje	Fjäderbricka	Federring	Rondelle à ressort	Arandela de resorte
36	Ref. 13			4	Washer	Onderlegplaatje	Bricka	Unterlegscheibe	Rondelle	Arandela
37	2900 5196 00			1	Terminal board	Klemmenbord	Anslutningsplint	Klemmbrett	Réglette à bornes	Tablero de bornes
38	2900 5162 00			4	Terminal	Klem	Koppling	Klemme	Réglette à bornes	Terminal
39	2900 5163 00			4	Bolt	Bout	Bult	Bolzen	Boulon	Perno
40	2900 5027 00			16	Washer	Onderlegplaatje	Bricka	Unterlegscheibe	Rondelle	Arandela
41	0333 2243 00			12	Spring washer	Veerplaatje	Fjäderbricka	Federring	Rondelle à ressort	Arandela de resorte
42	2900 5015 00			8	Nut	Moer	Mutter	Mutter	Ecrou	Tuerca
43	0147 1327 03			5	Bolt	Bout	Bult	Bolzen	Boulon	Perno
44	Ref. 12			5	Spring washer	Veerplaatje	Fjäderbricka	Federring	Rondelle à ressort	Arandela de resorte
45	Ref. 13			5	Washer	Onderlegplaatje	Bricka	Unterlegscheibe	Rondelle	Arandela
46	2900 5226 00			1	Protection	Beschermstuk	Skydd	Schutz	Protection	Protección
47	0147 1249 03			5	Bolt	Bout	Bult	Bolzen	Boulon	Perno
48	2900 5185 00			1	Grommet	Kous	Genomföring	Gummiring	Virole	Ojal
49	2900 5184 00			1	Retainer	Houder	Hållare	Halter	Arrêtoir	Retén
50	0147 1325 03			5	Bolt	Bout	Bult	Bolzen	Boulon	Perno
51	2900 5084 00			4	Nut	Moer	Mutter	Mutter	Ecrou	Tuerca
52	2900 5195 00			1	Clamp	Klem	Klammer	Klemme	Collier	Abrazadera
53	2900 5931 00			1	Seal	Afdichting	Tätning	Dichtung	Joint	Junta
54	2900 5024 00			2	Wing screw	Vleugelschroef	Vingskruv	Flügelschraube	Vis à oreilles	Tornillo de orejas
55	Ref. 12			2	Spring washer	Veerplaatje	Fjäderbricka	Federring	Rondelle à ressort	Arandela de resorte
56	Ref. 13			2	Washer	Onderlegplaatje	Bricka	Unterlegscheibe	Rondelle	Arandela
57	1089 0494 46			1	Cable box	Aansluitdoos	Kopplingslåda	Anschlußdose	Boîte de jonction	Caja de conexión
-	1089 0495 46			1	Cable connector	Kabelverbinding	Kabelförbindning	Kabelverbinder	Conn. de câble	Conector de cable
58	0160 6063 00			4	Screw	Schroef	Skruv	Schraube	Vis	Tornillo
59	2900 5307 00			1	Grommet	Kous	Genomföring	Gummiring	Virole	Ojal
60	Ref. 4			2	Spring washer	Veerplaatje	Fjäderbricka	Federring	Rondelle à ressort	Arandela de resorte
61	2900 5043 00			2	Nut	Moer	Mutter	Mutter	Ecrou	Tuerca
62	2900 5210 00			1	Seal	Afdichting	Tätning	Dichtung	Joint	Junta
-	2900 5978 00		1)	1	Wire harness	Kabelboom	Kabelsats	Drahtbündel	Faisceau, câbles	Conjunto de cables

1) Engine side / Motorkant / Motorsida
Motorseite / Côté du moteur / Lado de motor

56 007 0'1 0

0084080B.TIF (1648x2323x2 tiff)

Battery connections
Batterij-aansluitingen
Batterianslutningar
Batterieanschlüsse
Connexions de batterie
Conexiones de batería

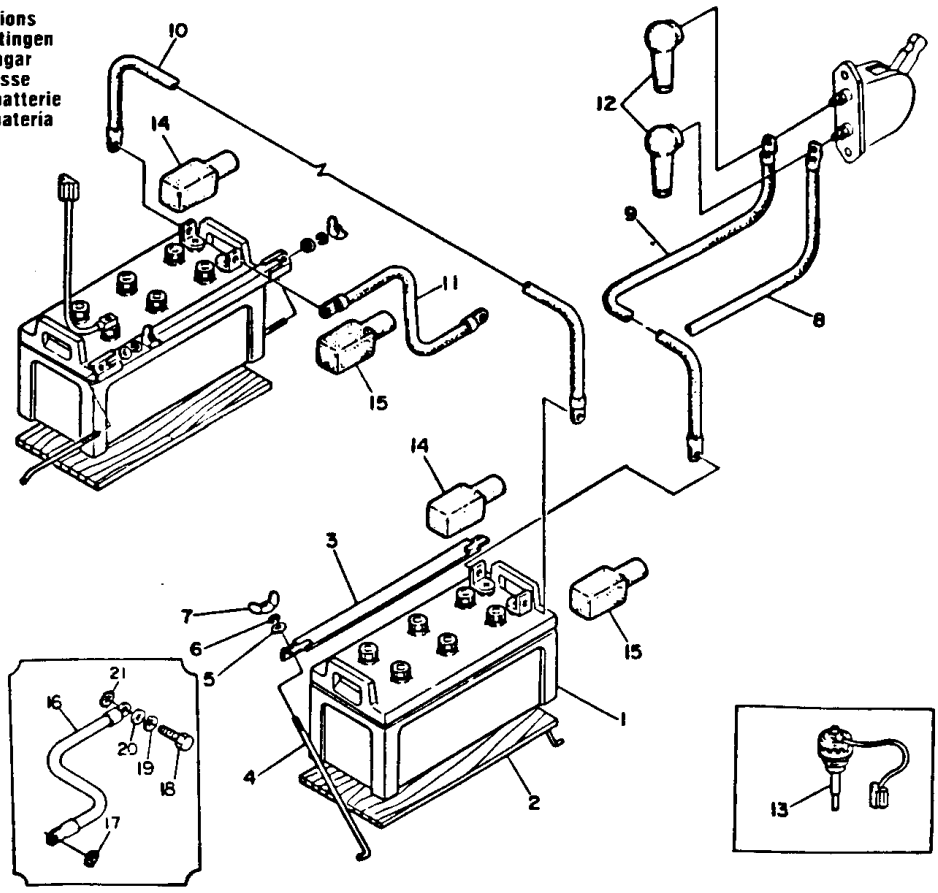

Ref.	A	B	C	D	Designation	Benaming	Benämning	Bezeichnung	Désignation	Designación
1	2900 5047 00			2	Battery	Batterij	Batteri	Batterie	Batterie	Batería
2	2900 5420 00			2	Battery saddle	Batterijsteun	Batterihållare	Batteriestuhl	Support de batt.	Soporte de batería
3	2900 5172 00			2	Clamp	Klem	Klämmer	Klemme	Collier	Abrazadera
4	2900 5173 00			4	Tie rod	Trekstaaf	Parallellstag	Zugstange	Barre d'accoupl.	Tirante
5	0301 2335 00			4	Washer	Onderlegplaatje	Bricka	Unterlegscheibe	Rondelle	Arandela
6	0333 2225 00			4	Spring washer	Veerplaatje	Fjäderbricka	Federring	Rondelle à ressort	Arandela de resorte
7	0296 1110 00			4	Wing nut	Vleugelmoer	Vingmutter	Flügelmutter	Ecrou à oreilles	Tuerca de orejas
8	2900 5979 00			1	Battery cable	Batterijkabel	Batterikabel	Batteriekabel	Câble de batterie	Cable de batería
9	2900 5980 00			1	Battery cable	Batterijkabel	Batterikabel	Batteriekabel	Câble de batterie	Cable de batería
10	2900 5981 00			1	Battery cable	Batterijkabel	Batterikabel	Batteriekabel	Câble de batterie	Cable de batería
11	2900 5982 00			1	Battery cable	Batterijkabel	Batterikabel	Batteriekabel	Câble de batterie	Cable de batería
12	2900 5106 00			2	Shroud	Beschermhoes	Skydd	Schutzhaube	Housse	Funda
					KOMATSU 600 4000-9-80					
13	2900 5377 00			1	Sensor	Sensor	Givare	Fühler	Détecteur	Sensor
14	2900 5441 00			2	Shroud	Beschermhoes	Skydd	Schutzhaube	Housse	Funda
15	2900 5442 00			2	Shroud	Beschermhoes	Skydd	Schutzhaube	Housse	Funda
16	2900 5983 00			1	Earth cable	Aardingskabel	Jordkabel	Erdungskabel	Conducteur de mise à la terre	Conductor a tierra
17	0333 3242 00			1	Lock washer	Borgplaatje	Låsbricka	Sicherungsscheibe	Rondelle, blocage	Arand., seguridad
18	0147 1400 03			1	Bolt	Bout	Bult	Bolzen	Boulon	Perno
19	0333 2236 00			1	Spring washer	Veerplaatje	Fjäderbricka	Federring	Rondelle à ressort	Arandela de resorte
20	0301 2358 00			1	Washer	Onderlegplaatje	Bricka	Unterlegscheibe	Rondelle	Arandela
21	0333 3237 00			1	Lock washer	Borgplaatje	Låsbricka	Sicherungsscheibe	Rondelle, blocage	Arand., seguridad

56 003 0/1 0

Exhaust
Uitlaat
Avgasljuddämpare
Auspuff
Echappement
Escape

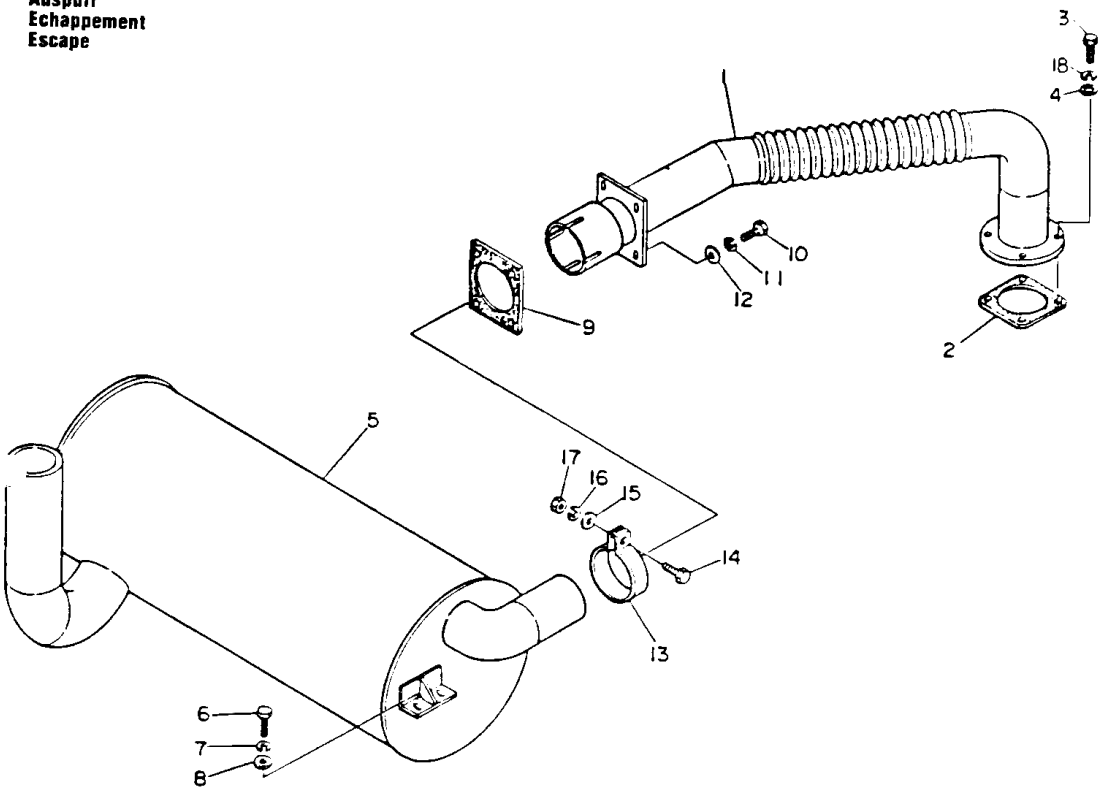

Ref.	A	B	C	D	Designation	Benaming	Benämning	Bezeichnung	Désignation	Designación
1	2900 5498 00			1	Exhaust pipe	Uitlaatpijp	Avgasrör	Auspuffrohr	Tuyau d'échap.	Tubo de escape
2	2900 5145 00			1	Gasket	Pakking	Packning	Dichtung	Joint	Junta
					KOMATSU 6138-11-5860					
3	2900 5020 00			4	Bolt	Bout	Bult	Bolzen	Boulon	Perno
4	0300 0274 05			4	Washer	Onderlegplaatje	Bricka	Unterlegscheibe	Rondelle	Arandela
5	2900 5495 00			1	Muffler	Geluiddemper	Ljuddämpare	Schalldämpfer	Silencieux	Silenciador
6	0147 1363 03			4	Bolt	Bout	Bult	Bolzen	Boulon	Perno
7	0333 2230 00			4	Spring washer	Veerplaatje	Fjäderbricka	Federring	Rondelle à ressort	Arandela de resorte
8	0301 2344 00			4	Washer	Onderlegplaatje	Bricka	Unterlegscheibe	Rondelle	Arandela
9	2900 5499 00			1	Gasket	Pakking	Packning	Dichtung	Joint	Junta
10	0147 1325 03			4	Bolt	Bout	Bult	Bolzen	Boulon	Perno
11	0333 2225 00			4	Spring washer	Veerplaatje	Fjäderbricka	Federring	Rondelle à ressort	Arandela de resorte
12	0301 2335 00			4	Washer	Onderlegplaatje	Bricka	Unterlegscheibe	Rondelle	Arandela
13	2900 5201 00			1	Pipe clamp	Pijpklem	Rörklämma	Rohrschelle	Collier, tuyau	Abrazadera de tubo
14	0147 1326 03			1	Bolt	Bout	Bult	Bolzen	Boulon	Perno
15	Ref 12			1	Washer	Onderlegplaatje	Bricka	Unterlegscheibe	Rondelle	Arandela
16	Ref 11			1	Spring washer	Veerplaatje	Fjäderbricka	Federring	Rondelle à ressort	Arandela de resorte
17	0266 2110 00			1	Nut	Moer	Mutter	Mutter	Ecrou	Tuerca
18	Ref 7			4	Spring washer	Veerplaatje	Fjäderbricka	Federring	Rondelle à ressort	Arandela de resorte

56.004.0/1.0

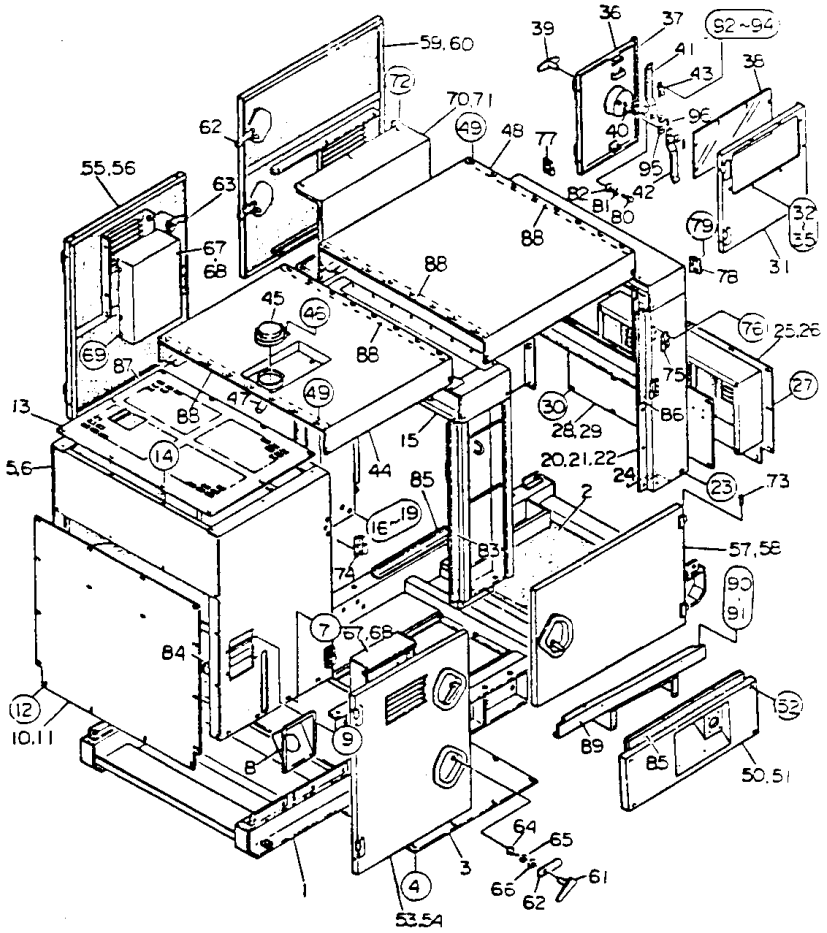
59.60
72
70.71
49
48
77
36
37
39
41
43
92~94
38
96
40
61
95
82
81
42
80
79
32
35
31
78
62
55.56
63
67
68
88
45
46
69
87
47
13
14
5.6
44
15
30
28.29
20.21.22
24
76
25.26
75
86
27
23
73
85
16~19
83
2
57.58
74
90
91
7
67.68
84
12
10.11
9
8
89
52
50.51
64
65
66
62
61
1
4
3
53.54

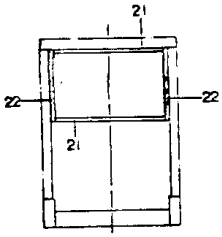
21
22
22
21

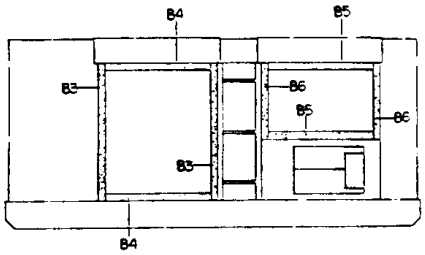
84
85
83
86
85
86
83
84

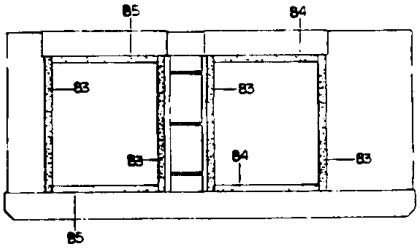
85
84
83
83
83
84
83
85

Bodywork
Karrosserie
Karosseri
Karosserie
Capotage
Carroceria

Ref.	A	B	C	D	Designation	Benaming	Benämning	Bezeichnung	Désignation	Designación
1	2900 5942 00			1	Frame	Raam	Ram	Rahmen	Châssis	Bastidor
2	2900 5932 00			1	Foam plastic	Schuimrubber	Skumplast	Schaumstoff	Mousse plastique	Goma espuma
3	2900 5500 00			1	Bottom plate	Bodemplaat	Bottenplåt	Bodenplatte	Tôle de fond	Chapa de fondo
4	0147 1323 03			10	Bolt	Bout	Bult	Bolzen	Boulon	Perno
5	2900 5943 00			1	Panel	Paneel	Panel	Paneel	Panneau	Panel
6	2900 5933 00			1	Foam plastic	Schuimrubber	Skumplast	Schaumstoff	Mousse plastique	Goma espuma
7	0147 1360 03			8	Bolt	Bout	Bult	Bolzen	Boulon	Perno
8	2900 5194 00			1	Bracket	Steun	Hållare	Halter	Support	Soporte
9	Ref. 4			4	Bolt	Bout	Bult	Bolzen	Boulon	Perno
10	2900 5944 00			1	Plate	Plaat	Plåt	Platte	Plaque	Placa
11	2900 5934 00			1	Foam plastic	Schuimrubber	Skumplast	Schaumstoff	Mousse plastique	Goma espuma
12	Ref. 4			16	Bolt	Bout	Bult	Bolzen	Boulon	Perno
13	2900 5502 00			1	Grating	Rooster	Galler	Gitter	Grille	Parrilla
14	Ref. 4			10	Bolt	Bout	Bult	Bolzen	Boulon	Perno
15	2900 5945 00			1	Lifting beam	Hijsbalk	Lyftok	Hebebaum	Levier de levage	Viga de elevación
16	0147 1437 03			8	Bolt	Bout	Bult	Bolzen	Boulon	Perno
17	0333 2240 00			8	Spring washer	Veerplaatje	Fjäderbricka	Federring	Rondelle à ressort	Arandela de resorte
18	0301 2371 00			8	Washer	Onderlegplaatje	Bricka	Unterlegscheibe	Rondelle	Arandela
19	0266 2113 00			8	Nut	Moer	Mutter	Mutter	Ecrou	Tuerca
20	2900 5946 00			1	Panel	Paneel	Panel	Paneel	Panneau	Panel
21	2900 5929 00			2	Seal	Afdichting	Tätning	Dichtung	Joint	Junta
22	2900 5928 00			2	Seal	Afdichting	Tätning	Dichtung	Joint	Junta
23	Ref. 7			2	Bolt	Bout	Bult	Bolzen	Boulon	Perno
24	Ref. 4			2	Bolt	Bout	Bult	Bolzen	Boulon	Perno
25	2900 5949 00			1	Cover	Deksel	Kåpa	Deckel	Couvercle	Tapa
26	2900 5935 00			1	Foam plastic	Schuimrubber	Skumplast	Schaumstoff	Mousse plastique	Goma espuma
27	Ref. 4			13	Bolt	Bout	Bult	Bolzen	Boulon	Perno
28	2900 5950 00			1	Plate	Plaat	Plåt	Platte	Plaque	Placa
29	2900 5936 00			1	Foam plastic	Schuimrubber	Skumplast	Schaumstoff	Mousse plastique	Goma espuma
30	Ref. 4			10	Bolt	Bout	Bult	Bolzen	Boulon	Perno
31	2900 5948 00			1	Door	Deur	Dörr	Tür	Porte	Puerta
32	0160 6084 00			8	Screw	Schroef	Skruv	Schraube	Vis	Tornillo
33	0333 2219 00			8	Spring washer	Veerplaatje	Fjäderbricka	Federring	Rondelle à ressort	Arandela de resorte
34	0301 2321 00			16	Washer	Onderlegplaatje	Bricka	Unterlegscheibe	Rondelle	Arandela
35	0266 2108 00			8	Nut	Moer	Mutter	Mutter	Ecrou	Tuerca
36	2900 5947 00			1	Door	Deur	Dörr	Tür	Porte	Puerta
37	2900 5930 00			1	Seal	Afdichting	Tätning	Dichtung	Joint	Junta
38	2900 5951 00			1	Window	Venster	Fönster	Fenster	Fenêtre	Ventanilla
39	2900 5188 00			1	Handle	Handvat	Handtag	Griff	Poignée	Puño
40	2900 5189 00			1	Link	Verbindingsstuk	Länk	Verbindungsglied	Articulation	Unión
41	2900 5198 00			1	Latch	Sluiting	Regel	Verschluß	Serrure	Cerrador
42	2900 5271 00			1	Latch	Sluiting	Regel	Verschluß	Serrure	Cerrador
43	2900 5175 00			1	Spring	Veer	Fjäder	Feder	Ressort	Resorte
44	2900 5952 00			1	Roof	Dak	Tak	Dach	Toit	Techo
45	2900 5159 00			1	Cap	Deksel	Lock	Deckel	Couvercle	Tapa
46	0160 6083 00			1	Screw	Schroef	Skruv	Schraube	Vis	Tornillo
47	2900 5083 00			1	Hose	Slang	Slang	Schlauch	Flexible	Manguera
48	2900 5953 00			1	Roof	Dak	Tak	Dach	Toit	Techo
49	Ref. 4			36	Bolt	Bout	Bult	Bolzen	Boulon	Perno
50	2900 5959 00			1	Panel	Paneel	Panel	Paneel	Panneau	Panel
51	2900 5927 00			1	Foam plastic	Schuimrubber	Skumplast	Schaumstoff	Mousse plastique	Goma espuma
52	2900 5037 00			4	Bolt	Bout	Bult	Bolzen	Boulon	Perno
53	2900 5955 00			1	Door	Deur	Dörr	Tür	Porte	Puerta
54	2900 5938 00			1	Foam plastic	Schuimrubber	Skumplast	Schaumstoff	Mousse plastique	Goma espuma
55	2900 5954 00			1	Door	Deur	Dörr	Tür	Porte	Puerta
56	2900 5936 00			1	Foam plastic	Schuimrubber	Skumplast	Schaumstoff	Mousse plastique	Goma espuma
57	2900 5957 00			1	Door	Deur	Dörr	Tür	Porte	Puerta
58	2900 5941 00			1	Foam plastic	Schuimrubber	Skumplast	Schaumstoff	Mousse plastique	Goma espuma
59	2900 5956 00			1	Door	Deur	Dörr	Tür	Porte	Puerta
60	2900 5940 00			1	Foam plastic	Schuimrubber	Skumplast	Schaumstoff	Mousse plastique	Goma espuma
61	2900 5187 00			7	Handle	Handvat	Handtag	Griff	Poignée	Puño
62	2900 5191 00			4	Latch	Sluiting	Regel	Verschluß	Serrure	Cerrador
63	2900 5190 00			3	Latch	Sluiting	Regel	Verschluß	Serrure	Cerrador
64	0147 1323 02			7	Bolt	Bout	Bult	Bolzen	Boulon	Perno
65	0333 2225 00			7	Spring washer	Veerplaatje	Fjäderbricka	Federring	Rondelle à ressort	Arandela de resorte
66	2900 5069 00			7	Washer	Onderlegplaatje	Bricka	Unterlegscheibe	Rondelle	Arandela
67	2900 5496 00			2	Baffle	Keerplaat	Skärmplåt	Ablenkplatte	Déflecteur	Deflector
68	2900 5939 00			2	Foam plastic	Schuimrubber	Skumplast	Schaumstoff	Mousse plastique	Goma espuma
69	Ref. 4			12	Bolt	Bout	Bult	Bolzen	Boulon	Perno
70	2900 5992 00			1	Baffle	Keerplaat	Skärmplåt	Ablenkplatte	Déflecteur	Deflector
71	2900 5993 00			1	Foam plastic	Schuimrubber	Skumplast	Schaumstoff	Mousse plastique	Goma espuma
72	Ref. 4			6	Bolt	Bout	Bult	Bolzen	Boulon	Perno

.../...

0084082B.TIF (1648x2323x2 tiff)

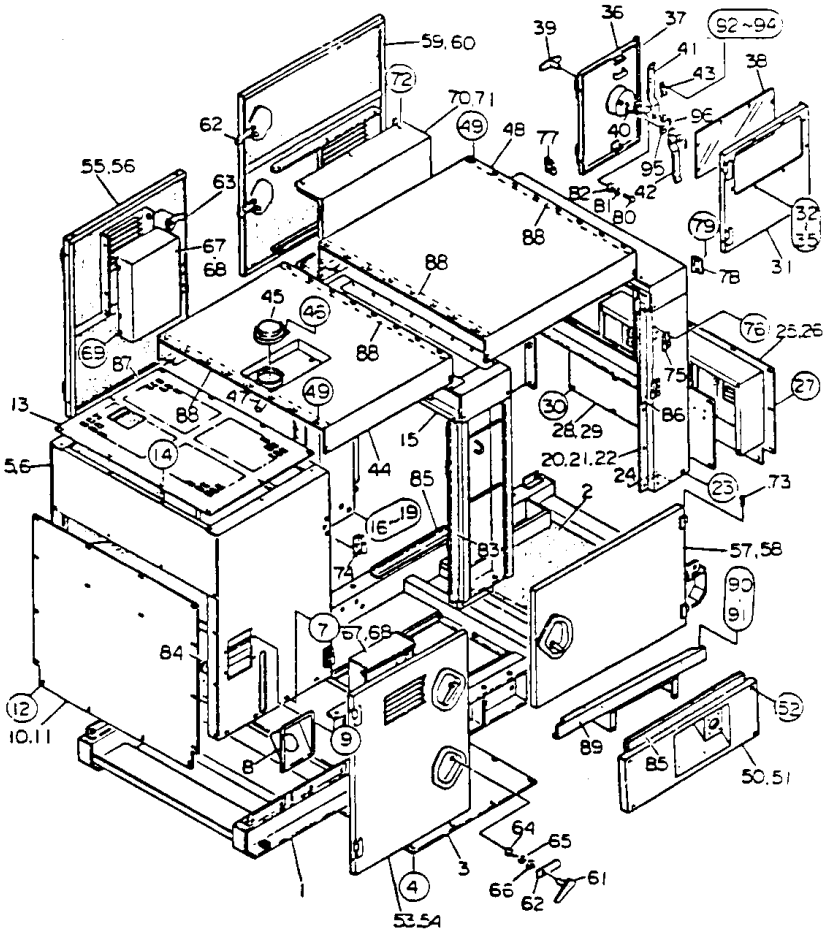

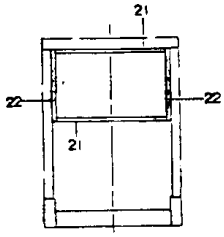

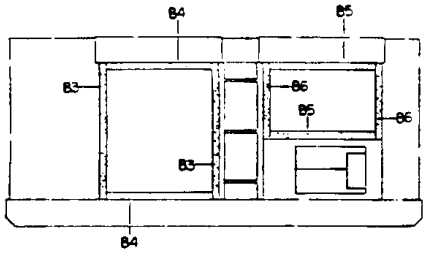

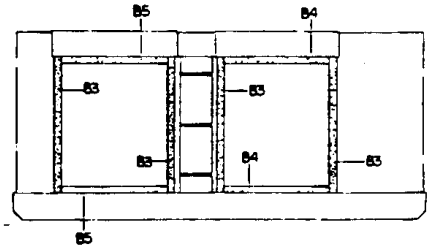

0084083A.TIF (1648x2323x2 tiff)

Bodywork
Karrosserie
Karosseri
Karosserie
Capotage
Carroceria

Ref.	A	B	C	D	Designation	Benaming	Benämning	Bezeichnung	Désignation	Designación
73	2900 5183 00			12	Plug	Plug	Propp	Stopfen	Bouchon	Tapón
74	2900 5177 00			4	Hinge	Scharnier	Gångjärn	Scharnier	Charnière	Bisagra
75	2900 5178 00			4	Hinge	Scharnier	Gångjärn	Scharnier	Charnière	Bisagra
76	0147 1325 03			24	Bolt	Bout	Bult	Bolzen	Boulon	Perno
77	2900 5182 00			2	Hinge	Scharnier	Gångjärn	Scharnier	Charnière	Bisagra
78	2900 5000 00			2	Hinge	Scharnier	Gångjärn	Scharnier	Charnière	Bisagra
79	Ref. 4			8	Bolt	Bout	Bult	Bolzen	Boulon	Perno
80	Ref. 64			1	Bolt	Bout	Bult	Bolzen	Boulon	Perno
81	Ref. 65			1	Spring washer	Veerplaatje	Fjäderbricka	Federring	Rondelle à ressort	Arandela de resorte
82	Ref. 66			1	Washer	Onderlegplaatje	Bricka	Unterlegscheibe	Rondelle	Arandela
83	2900 5994 00			6	Seal	Afdichting	Tätning	Dichtung	Joint	Junta
84	2900 5995 00			4	Seal	Afdichting	Tätning	Dichtung	Joint	Junta
85	2900 5996 00			4	Seal	Afdichting	Tätning	Dichtung	Joint	Junta
86	2900 5997 00			2	Seal	Afdichting	Tätning	Dichtung	Joint	Junta
87	2900 5998 00			1	Seal	Afdichting	Tätning	Dichtung	Joint	Junta
88	2900 5999 00			4	Seal	Afdichting	Tätning	Dichtung	Joint	Junta
89	2900 6000 00			1	Bracket	Steun	Hållare	Halter	Support	Soporte
90	0147 1363 03			2	Bolt	Bout	Bult	Bolzen	Boulon	Perno
91	2900 5085 00			2	Nut	Moer	Mutter	Mutter	Ecrou	Tuerca
92	0160 6049 00			2	Screw	Schroef	Skruv	Schraube	Vis	Tornillo
93	0333 2212 00			2	Spring washer	Veerplaatje	Fjäderbricka	Federring	Rondelle à ressort	Arandela de resorte
94	2900 5060 00			2	Washer	Onderlegplaatje	Bricka	Unterlegscheibe	Rondelle	Arandela
95	2900 6001 00			4	Washer	Onderlegplaatje	Bricka	Unterlegscheibe	Rondelle	Arandela
96	2900 5152 00			2	Split pin	Splitpen	Saxpinne	Splint	Goupille fendue	Clavija hendida

56 023.0/0.0

Fuel tank
Brandstoftank
Bränsletank
Kraftstofbehälter
Réservoir à combustible
Tanque de combustible

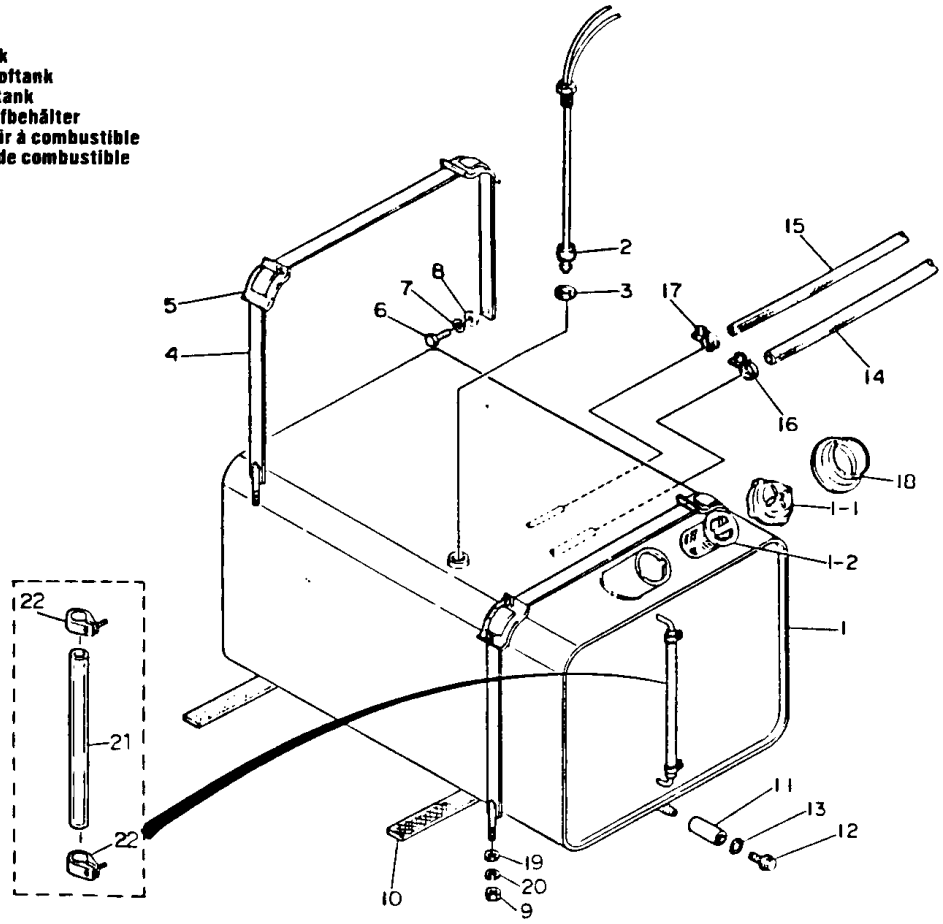

Ref.	A	B	C	D	Designation	Benaming	Benämning	Bezeichnung	Désignation	Designación
1	2900 5960 00		.....	1	Fuel tank	Brandstoftank	Bränsletank	Kraftstoffbehälter	Réserv., combust.	Tanque de comb
1.1	2900 5179 00	•	.....	1	Cap	Deksel	Lock	Deckel	Couvercle	Tapa
1.2	2900 5180 00	•	.....	1	Strainer	Zeef	Sil	Sieb	Tamis	Colador
2	2900 5154 00		.....	1	Level device	Nivell. mech.	Nivåreglage	Niveliervorr.	Disp. de niveau	Disp. nivelador
3	2900 5170 00		.....	1	Gasket	Pakking	Packning	Dichtung	Joint	Junta
4	2900 5197 00		.....	2	Strap	Band	Fästband	Band	Courroie	Zuncho
5	2900 5176 00		.....	4	Pad	Kussentje	Mellanlägg	Kissen	Tampon	Almohadilla
6	0147 1323 03		.....	2	Bolt	Bout	Bult	Bolzen	Boulon	Perno
7	0333 2225 00		.....	2	Spring washer	Veerplaatje	Fjäderbricka	Federring	Rondelle à ressort	Arandela de resorte
8	0301 2335 00		.....	2	Washer	Onderlegplaatje	Bricka	Unterlegscheibe	Rondelle	Arandela
9	0266 2110 00		.....	4	Nut	Moer	Mutter	Mutter	Ecrou	Tuerca
10	Ref. 5		.....	4	Pad	Kussentje	Mellanlägg	Kissen	Tampon	Almohadilla
11	2900 5186 00		.....	1	Socket	Mof	Hylsa	Hülse	Douille	Casquillo
12	2900 5167 00		.....	1	Plug	Plug	Propp	Stopfen	Bouchon	Tapón
13	2900 5075 00		.....	1	O-ring	O-ring	O-ring	O-Ring	Anneau torique	Junta tórica
14	2900 5079 00		.....	1	Hose	Slang	Slang	Schlauch	Flexible	Manguera
15	2900 5497 00		.....	1	Hose	Slang	Slang	Schlauch	Flexible	Manguera
16	2900 5157 00		.....	2	Hose clip	Slangklem	Slangklämma	Schlauchklemme	Collier, tuyau	Grapa, manguera
17	2900 5156 00		.....	2	Hose clip	Slangklem	Slangklämma	Schlauchklemme	Collier, tuyau	Grapa, manguera
18	2900 5193 00		.....	1	Grommet	Kous	Genomföring	Gummiring	Virole	Ojal
19	Ref. 8		.....	2	Washer	Onderlegplaatje	Bricka	Unterlegscheibe	Rondelle	Arandela
20	Ref. 7		.....	1	Spring washer	Veerplaatje	Fjäderbricka	Federring	Rondelle à ressort	Arandela de resorte
21	2900 5080 00		.....	1	Hose	Slang	Slang	Schlauch	Flexible	Manguera
22	2900 5158 00		.....	2	Hose clip	Slangklem	Slangklämma	Schlauchklemme	Collier, tuyau	Grapa, manguera

56.005.0/1.0