0084085A.TIF (1648x2321x2 tiff)

Atlas Copco

Reg. code
ASL QAS220-10
1986-09

To be filed in the ASL collection – binder 23 – under tab. 73

Parts list for
**Generators**

Teilliste für
**Generatoren**

Onderdelenlijst voor
**Generatoren**

Liste de pièces pour
**Génératrices**

Reservdelsförteckning för
**Generatorer**

Lista de las partes para
**Generadores**

# QAS220 Kd

ATLAS COPCO AIRPOWER n.v. - B-2610 WILRIJK - BELGIUM
Printed Matter No. 2930 0844 00

0084085B.TIF (1648x2323x2 tiff)

# Instructions for use / Gebruiksaanwijzing / Instruktioner för användande

**Read the "Contents" thoroughly**. Some lists may cover special versions.

## 1. Explanation about columns A-B-C-D

**A** 1613 2185 00

Part number
See separate list
Not available as part. Maker's designation can be indicated in "Designation" column.

**B**

Indication about assemblies and sub-assemblies e.g.

| Ref. | A | B |
|---|---|---|
| 1 | 1613 2185 80 | |
| 2 | 2989 0049 01 | • |
| 3 | 1613 2185 00 | • |
| 4 | 1613 2185 01 | •• |

1 comprises 2 and 3
3 comprises 4

**C** 1)2)

Footnotes on list

**1**

Parts grouped in a "Service Kit". For the "Kit" number, see below list. Parts of one "Service Kit" may be spread over several pages, shown at the end of "Contents".

L,N,T

Part approved by Classification societies. If put between brackets, the part itself is not approved, but must be used on units or with parts approved by those classification societies. An approval, e.g. Lloyd's Register of Shipping, may concern only a few parts of a unit and consequently not cover the entire unit.

Classification societies are:

| | |
|---|---|
| An | Instituto Superiore per la Prevenzione E la Sicurezza del Lavoro (ISPESL) |
| Ao | Associated offices of Technical committees (AOTC) |
| As | American Society of Mechanical Engineers (ASME) |
| C | Canadian Standardization Association (CSA) |
| D | Department of Industrial Relations and Technology (DIR) |
| L | Lloyd's Register of Shipping |
| Lg | Germanischen Lloyd's |
| N | Det Norske Veritas |
| S | Service des Mines (SdM) |
| Sa | Statens Anlägningsprovning (SA) |
| Sv | Schweizerische Verein für Druckbehälterüberwachung |
| T | Technischer Überwachungs-Verein (TÜV) |
| Ta | Österreichischer Technischer-Überwachungs-Verein |
| U | Underwriters Laboratories (UL) |

Notes to be read as follows: e.g. 1)2)-L. This part belongs to versions complying with both foot notes 1) and 2) and is also approved by Lloyd's.

**D** 3
AR

Quantity of parts
Bulk material or quantity to be determined in each case

## 2. "Designation" column

LP Low pressure. Only mentioned for multiple stage compressors
IP Intermediate pressure. Only mentioned for multiple stage compressors
HP High pressure. Only mentioned for multiple stage compressors

With an enumeration of machinetypes, versions and classification societies under one and the same Ref. No., always look carefully for the corresponding part number for your specific machine, e.g.:

GA310 — corresponding part number is valid for all GA310 machines with possible classifications and/or versions.

GA310-L — part number only valid for GA310 machines **with Lloyd's approval**.

## 3. Ordering parts

Always quote "Part number" and "Designation" of the desired parts as well as type designation and serial number of the unit.

**Lees aandachtig de "Inhoudsopgave"**. Sommige lijsten kunnen speciale versies omvatten.

## 1. Toelichting bij kolommen A-B-C-D

Onderdeelnummer
Zie afzonderlijke lijst
Als wisselstuk niet verkrijgbaar. De specifikatie van de fabrikant kan vermeld zijn in de kolom "Benaming"

Aanduiding in verband met samengestelde stukken en onderdelen vb.

| Ref. | A | B |
|---|---|---|
| 1 | 1613 2185 80 | |
| 2 | 2989 0049 01 | • |
| 3 | 1613 2185 00 | • |
| 4 | 1613 2185 01 | •• |

1 omvat 2 en 3
3 omvat 4

Voetnota's bij lijst

Onderdelen gegroepeerd in een "Service Kit". Zie onderaan de lijst voor het nummer van de "Kit". Onderdelen uit één enkele "Service Kit" kunnen verspreid zijn over verschillende bladzijden. Deze staan vermeld aan het eind van de "Inhoudsopgave".

Onderdeel goedgekeurd door Klassifikatiebureaus. Indien de afkorting tussen haakjes vermeld wordt, is het onderdeel zelf niet goedgekeurd, doch moet worden gebruikt bij groepen of met onderdelen goedgekeurd door deze klassifikatiebureaus. Een goedkeuring, bijv. Lloyd's Register of Shipping, is soms slechts geldig voor enkele onderdelen, en niet voor de volledige groep.

Klassifikatiebureaus zijn:

Notes to be read as follows: e.g. 1)2)-L. Dit onderdeel behoort tot de uitvoeringen die voldoen aan beide voetnota's 1) en 2), en is eveneens goedgekeurd door Lloyd's.

## 2. Kolom "Benaming"

LD Lage druk. Enkel vermeld bij meertraps kompressoren
MD Middendruk. Enkel vermeld bij meertraps kompressoren
HD Hoge druk. Enkel vermeld bij meertraps kompressoren

Bij een opsomming van machinetypes, versies en klassifikatiebureaus onder één en hetzelfde Ref. Nr., steeds nauwkeurig voor uw eigen machine het overeenkomstig onderdeelnummer opzoeken. vb.:

GA310 — hier geldt het onderdeelnummer voor alle GA310 machines met mogelijke klassifikaties en/of versies.

GA310-L — onderdeelnummer uitsluitend geldig voor GA310 machine **met Lloyd's goedkeuring**.

## 3. Bestellen van onderdelen

Vermeld steeds het "Onderdeelnummer" en de "Benaming" van de gewenste stukken, evenals het type en serienummer van de machine.

**Läs "Innehåll" omsorgsfullt**. Några förteckningar kan behandla speciella utföranden.

## 1. Förklaring av spalter A-B-C-D

Detaljnummer
Se separat förteckning
Inte tillgängligt som reservdel. Tillverkarens benämning kan anges i spalten "Benämning".

Uppgifter om monteringar och delmonteringar, t.ex.

| Ref. | A | B |
|---|---|---|
| 1 | 1613 2185 80 | |
| 2 | 2989 0049 01 | • |
| 3 | 1613 2185 00 | • |
| 4 | 1613 2185 01 | •• |

1 innefattar 2 och 3
3 innefattar 4

Fotnoter i förteckningen

Detaljer som ingår i en "Service Kit". Numret på "Kitten" återfinns under förteckningen. Detaljer i en "Service Kit" kan vara spridda över flera sidor, visade i slutet på "Innehåll".

Detalj godkänd av Klassningssällskap. Om det står inom parentes betyder förkortningen att själva detaljen har inte godkänts, utan måste monteras på enheter, eller tillsammans med detaljer som godkändes av dessa klassningssällskap. Det förefaller att t.ex. Lloyd's Register of Shipping godkännande bara berör några detaljer och följaktligen inte hela aggregatet.

Klassningssällskap är.

Noter skall läsas på följande sätt: t.ex. 1)2)-L. Denna detalj tillhör utföranden som överensstämmer med både not 1) och not 2) och är också godkänd av Lloyd's.

## 2. Spalten "Beskrivning"

LT Lågtryck. Anges endast för flerstegskompressorer
MT Mellantryck. Anges endast för flerstegskompressorer
HT Högtryck. Anges endast för flerstegskompressorer

Vid en uppräkning av maskintyper, versioner och klassningssällskap under ett och samma Ref. nr, skall man alltid vara noga med att uppsöka det detaljnummer som gäller för den egna maskinen. t.ex.:

GA310 — här gäller detaljnumret för alla GA310 maskiner med möjliga klassningar och/eller versioner.

GA310-L — detaljnummer endast gällande för GA310 maskin **godkänd av Lloyd's**.

## 3. Beställning av detaljer

Uppge alltid "Detaljnummer" och "Benämning" på delar som beställes, liksom också maskinens typbeteckning och tillverkningsnummer.

# Gebrauchsanweisung / Instructions d'utilisation / Instrucciones para el manejo

**Lesen Sie das "Inhaltsverzeichnis" sorgfältig durch.** Bestimmte Listen können auch Sonderausführungen enthalten.

**Lire attentivement "Table des matières".** Quelques listes peuvent comprendre des versions spéciales.

**Lea el "Indice" con atención.** Es posible que algunas listas comprendan versiones especiales.

## 1. Deutung der Spalten A-B-C-D

## 1. Signification des colonnes A-B-C-D

## 1. Explicación con las columnas A-B-C-D

**A** 1613 2185 00
– – –
• • •

Teilnummer
Siehe einzelne Liste
Als Teil nicht verfügbar. Die Bezeichnung des Herstellers kann in der Spalte "Bezeichnung" erwähnt werden.

Numéro de pièce
Voir liste séparée
N'est pas disponible comme pièce. Les spécifications du constructeur peuvent être indiquées, dans la colonne "Désignation".

Número de la parte
Véase lista separada
No es disponible como parte. La designación del fabricante puede ser mencionada en la columna "Designación".

**B**

Anweisungen zu den Bausätzen und zusammengesetzten Teilen, z.B.

| Ref. | A | B |
|---|---|---|
| 1 | 1613 2185 80 | |
| 2 | 2989 0049 01 | • |
| 3 | 1613 2185 00 | • |
| 4 | 1613 2185 01 | •• |

1 enthält 2 und 3
3 enthält 4

Interprétation de la notion "assemblage" et "sous-assemblage". Par exemple

| Ref. | A | B |
|---|---|---|
| 1 | 1613 2185 80 | |
| 2 | 2989 0049 01 | • |
| 3 | 1613 2185 00 | • |
| 4 | 1613 2185 01 | •• |

1 comprend 2 et 3
3 comprend 4

Indicación acerca de conjuntos y subconjuntos, p.ej.

| Ref. | A | B |
|---|---|---|
| 1 | 1613 2185 80 | |
| 2 | 2989 0049 01 | • |
| 3 | 1613 2185 00 | • |
| 4 | 1613 2185 01 | •• |

1 comprende 2 y 3
3 comprende 4

**C** 1)2)

Fußnoten zu der Liste

Renvois au bas de la page

Notas al pie de la lista

**1**

Teile die in einem "Service Kit" gruppiert sind. Die "Kit" Nummer steht am Ende der Liste. Die Teile eines "Service Kits" können auf mehreren Seiten vorgefunden werden, die am Ende des "Inhaltsverzeichnisses" erwähnt sind.

Pièces contenues dans un "Service kit". Voir au bas de la page le numéro de commande du "Kit". Des pièces faisant partie d'un seul "Service kit" peuvent être indiquées dans plusieurs pages, énumérées en fin de la rubrique "Table des matières".

Partes agrupadas en un "Service Kit". Véase al pie de la lista para el número del "Kit". Es posible que las partes de un solo "Service Kit" vayan esparcidas por varias páginas. Estas se mencionan al fin del "Indice".

**L,N,T**

Dieser Teil ist von Klassifizierungs-Vereinen klassifiziert. Zwischen Klammern geschrieben bedeutet dies, daß er nicht klassifiziert ist. Er soll dann an Anlagen oder zusammen mit Teilen, klassifiziert von diesen Vereinen, angewendet werden. Eine Genehmigung, z.B. Lloyd's Register of Shipping, kann auch Beziehung haben auf nur einer bestimmten Anzahl von Teilen und nicht auf der ganzen Anlage.

Pièce approuvée par des Sociétés de Classification. Si entre parenthèses signifie que la pièce elle-même n'est pas approuvée par les Sociétés de Classification mais dont le montage est requis sur des groupes ou des pièces approuvées par ces Sociétés. Toute approbation (p.ex. celle de la Lloyd's Register of Shipping) peut se limiter aux pièces concernées et par conséquence ne couvre pas le groupe complet.

Parte aprobada por Sociedades de Clasificación. Si se halla entre paréntesis, la parte misma no ha sido aprobada pero debe emplearse en unidades o con partes aprobadas por esas Sociedades de Clasificación. Es posible que una aprobación, p.ej. Lloyd's Register of Shipping, solamente toque a unas pocas partes de una unidad y, por consiguiente, no abrace la unidad completa.

Klassifizierungs-Vereinen sind:

Les Sociétés de Classification sont:

Son Sociedades de Clasificación:

| | |
|---|---|
| An | Instituto Superiore per la Prevenzione E la Sicurezza del Lavoro (ISPESL) |
| Ao | Associated offices of Technical committees (AOTC) |
| As | American Society of Mechanical Engineers (ASME) |
| C | Canadian Standardization Association (CSA) |
| D | Department of Industrial Relations and Technology (DIR) |
| L | Lloyd's Register of Shipping |
| Lg | Germanischen Lloyd's |
| N | Det Norske Veritas |
| S | Service des Mines (SdM) |
| Sa | Statens Anläggningsprovning (SA) |
| Sv | Schweizerische Verein für Druckbehälterüberwachung |
| T | Technischer Überwachungs-Verein (TÜV) |
| Ta | Österreichischer Technischer-Überwachungs-Verein |
| U | Underwriters Laboratories (UL) |

Anmerkungen sollten wie folgt gelesen werden: z.B. 1)2)-L. Dieser Teil gehört zu Ausführungen in Übereinstimmung mit Fußnoten 1) und 2) und von Lloyd's klassifiziert.

Interpréter les notes comme suit: p.ex. 1)2)-L. Cette pièce appartient aux versions précisées par les renvois 1) et 2) et est approuvée par Lloyd's.

Interpretar las notas como sigue: p.ej. 1)2)-L. Esta parte pertenece a las versiones que cumplen con las dos notas de pie 1) y 2) y también anda aprobada por Lloyd's.

**D** 3
AR

Anzahl der Teile
Abmessung oder Menge ist für jeden Fall nach Bedarf zu bestimmen.

Quantité des pièces
Dimensions ou quantité à déterminer selon le cas.

Número de partes
Se ha de especificar el tamaño o la cantidad según los casos.

## 2. "Bezeichnung"-Spalte

## 2. Colonne "Désignation"

## 2. Columna "Designación"

ND Niederdruck. Nur erwähnt für mehrstufige Kompressoren.
MD Mitteldruck. Nur erwähnt für mehrstufige Kompressoren.

HD Hochdruck. Nur erwähnt für mehrstufige Kompressoren.

BP Basse pression. Seulement indiqué pour les compresseurs à étages multiples.
IP Pression intermédiaire. Seulement indiqué pour les compresseurs à étages multiples.

HP Haute pression. Seulement indiqué pour les compresseurs à étages multiples.

BP Baja presión. Mencionado únicamente para compresores de etapas múltiples.
PI Presión intermedia. Mencionado únicamente para compresores de etapas múltiples.
AP Alta presión. Mencionado únicamente para compresores de etapas múltiples.

Bei einer Aufzählung von Maschinentypen, Ausführungen und Klassifizierungs-Vereinen unter einer und derselben Ref. Nr., immer sorgfältig für Ihre Maschine die entsprechende Teilnummer aufsuchen z.B.:

Lors d'une énumération de types, versions et de Sociétés de Classification, mentionnés sous le même N°. de Réf. préciser avec soin la pièce se rapportant au type et spécifications complètes de votre machine p.ex.:

En una enumeración de tipos de máquinas, versiones y Sociedades de Clasificación bajo uno mismo No. de Ref., buscar siempre el correcto número de parte que corresponde a su propia máquina p.ej.:

**GA310**

entsprechende Teilnummer ist gültig für alle GA310 Maschinen mit möglichen Klassifizierungen und/od. Ausführungen.

le numéro de pièce est valable pour tous les GA310 comprenant éventuellement des versions spéciales et/ou des versions approuvées par des Sociétés.

el número de la parte vale para todas las máquinas GA310 con todas las clasificaciones y/o versiones posibles.

**GA310-L**

Teilnummer gilt nur für GA310 Maschinen mit Lloyd's Klassifizierung.

le numéro est uniquement valable pour les GA310 approuvés par Lloyd's.

el número de la parte vale únicamente para las máquinas GA310 aprobadas por Lloyd's.

## 3. Bestellen von Teilen

## 3. Commande des pièces

## 3. Pedidos de partes

Immer "Teilnummer" und "Bezeichnung" der erwünschten Teilen, sowie auch Typ und Seriennummer der Maschine angeben.

Lors d'une commande, spécifier le numéro et la désignation de la pièce et le type et le numéro de série du groupe.

Cite siempre el "Número de la parte" y la "Designación" de las partes deseadas, así como el tipo y número de serie de la unidad.

0084086B.TIF (1648x2323x2 tiff)

## Contents

Generator parts .....
Control panel .....
Engine cooling system .....
Engine operating panel .....
Battery connections .....
Exhaust .....
Bodywork .....
Fuel tank .....

## Inhoud

Generatoronderdelen .....
Bedieningsbord .....
Motorkoelsysteem .....
Motorbedieningspaneel .....
Batterij-aansluitingen .....
Uitlaat .....
Karrosserie .....
Brandstoftank .....

## Innehåll

Generatordelar ..... 6
Manöverpanel ..... 8
Motorkylsystem ..... 11
Motorns kontrollpanel ..... 12
Batterianslutningar ..... 14
Asgasljuddämpare ..... 15
Karosseri ..... 17
Bränsletank ..... 20

0084087A.TIF (1648x2323x2 tiff)

## Inhaltsverzeichnis


Generatorteile
Armaturenbrett
Motorkühlsystem
Motorbedienungstafel
Batterieanschlüsse
Auspuff
Karosserie
Kraftstofbehälter


## Table des matières


Pièces de génératrice
Panneau de commande
Système de refroidissement du moteur
Tableau, marche du moteur
Connexions de batterie
Echappement
Capotage
Réservoir à combustible


## Indice


Partes del generador ..... 6
Panel de control ..... 8
Sistema de refrigeración del motor ..... 11
Panel de funcionamiento del motor ..... 12
Conexiones de batería ..... 14
Escape ..... 15
Carrocería ..... 17
Tanque de combustible ..... 20

**Generator parts**
**Generatoronderdelen**
**Generatordelar**
**Generatorteile**
**Pièces de génératrice**
**Partes del generador**

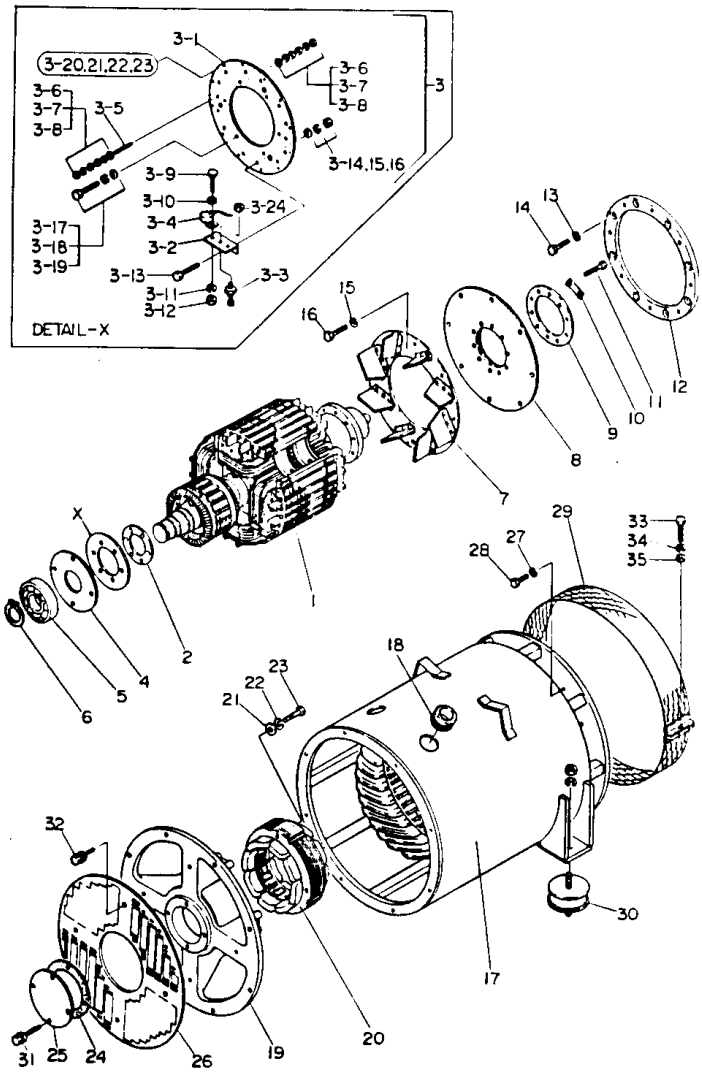

0084088A.TIF (1648x2323x2 tiff)

| Ref. | A | B | C | D | Designation | Benaming | Benämning | Bezeichnung | Désignation | Designación |
|---|---|---|---|---|---|---|---|---|---|---|
| 1 | 2900 5503 00 | | | 1 | Rotor | Rotor | Rotor | Läufer | Rotor | Rotor |
| 2 | 2900 5490 00 | | | 1 | Hub | Naaf | Nav | Nabe | Moyeu | Cubo |
| 3 | 2900 5448 00 | | | 1 | Rectifier assy | Gelijkrichter | Likriktare | Gleichrichter | Redresseur | Rectificador |
| 3.1 | 2900 6011 00 | • | | 1 | Base plate | Grondplaat | Bottenplatta | Grundplatte | Plaque de base | Placa de base |
| 3.2 | 2900 6012 00 | • | | 6 | Bracket | Steun | Hållare | Halter | Support | Soporte |
| 3.3 | 2900 5967 00 | • | | 6 | Rectifier | Gelijkrichter | Likriktare | Gleichrichter | Redresseur | Rectificador |
| 3.4 | 2900 5964 00 | • | | 1 | Surge absorber | Golfdemper | Vågfrontskydd | Wellenschlucker | Amort. d'ondes | Amort. de ondas |
| 3.5 | 2900 6013 00 | • | | 2 | Screw | Schroef | Skruv | Schraube | Vis | Tornillo |
| 3.6 | 2900 5025 00 | • | | 8 | Washer | Onderlegplaatje | Bricka | Unterlegscheibe | Rondelle | Arandela |
| 3.7 | 0333 2219 00 | • | | 8 | Spring washer | Veerplaatje | Fjäderbricka | Federring | Rondelle à ressort | Arandela de resorte |
| 3.8 | 2900 5018 00 | • | | 12 | Nut | Moer | Mutter | Mutter | Ecrou | Tuerca |
| 3.9 | 2900 5006 00 | • | | 1 | Bolt | Bout | Bult | Bolzen | Boulon | Perno |
| 3.10 | 2900 5023 00 | • | | 1 | Washer | Onderlegplaatje | Bricka | Unterlegscheibe | Rondelle | Arandela |
| 3.11 | 0333 2215 00 | • | | 1 | Spring washer | Veerplaatje | Fjäderbricka | Federring | Rondelle à ressort | Arandela de resorte |
| 3.12 | 2900 5011 00 | • | | 1 | Nut | Moer | Mutter | Mutter | Ecrou | Tuerca |
| 3.13 | 2900 5007 00 | • | | 12 | Bolt | Bout | Bult | Bolzen | Boulon | Perno |
| 3.14 | Ref. 3.6 | • | | 12 | Washer | Onderlegplaatje | Bricka | Unterlegscheibe | Rondelle | Arandela |
| 3.15 | Ref. 3.7 | • | | 12 | Spring washer | Veerplaatje | Fjäderbricka | Federring | Rondelle à ressort | Arandela de resorte |
| 3.16 | 0266 2108 00 | • | | 12 | Nut | Moer | Mutter | Mutter | Ecrou | Tuerca |
| 3.17 | 0147 1249 03 | • | | 6 | Bolt | Bout | Bult | Bolzen | Boulon | Perno |
| 3.18 | Ref. 3.7 | • | | 6 | Spring washer | Veerplaatje | Fjäderbricka | Federring | Rondelle à ressort | Arandela de resorte |
| 3.19 | 0301 2321 00 | • | | 6 | Washer | Onderlegplaatje | Bricka | Unterlegscheibe | Rondelle | Arandela |
| 3.20 | 2900 5005 00 | • | | 6 | Bolt | Bout | Bult | Bolzen | Boulon | Perno |
| 3.21 | 0333 2208 00 | • | | 6 | Spring washer | Veerplaatje | Fjäderbricka | Federring | Rondelle à ressort | Arandela de resorte |
| 3.22 | 2900 5022 00 | • | | 6 | Washer | Onderlegplaatje | Bricka | Unterlegscheibe | Rondelle | Arandela |
| 3.23 | 0266 2104 00 | • | | 6 | Nut | Moer | Mutter | Mutter | Ecrou | Tuerca |
| 3.24 | 0266 2108 00 | • | | 6 | Nut | Moer | Mutter | Mutter | Ecrou | Tuerca |
| 3.25 | 2900 5019 00 | • | | 6 | Washer | Onderlegplaatje | Bricka | Unterlegscheibe | Rondelle | Arandela |
| 3.26 | 0333 4220 00 | • | | 6 | Spring washer | Veerplaatje | Fjäderbricka | Federring | Rondelle à ressort | Arandela de resorte |
| 4 | 2900 5489 00 | | | 1 | Flange | Flens | Fläns | Flansch | Bride | Brida |
| 5 | 0502 1090 34 | | | 1 | Bearing | Lager | Lager | Lager | Roulement | Cojinete |
| 6 | 2900 5041 00 | | | 1 | Circlip | Klemveer | Låsring | Sprengring | Circlips | Presilla circular |
| 7 | 2900 5456 00 | | | 1 | Fan | Ventilator | Fläkt | Ventilator | Ventilateur | Ventilador |
| 8 | 2900 5461 00 | | | 1 | Coupling disk | Koppelingsschijf | Kopplingsskiva | Kupplungsscheibe | Disque d'accoupl. | Disco de acopl. |
| 9 | 2900 5471 00 | | | 1 | Ring | Ring | Ring | Ring | Anneau | Aro |
| 10 | 2900 5472 00 | | | 5 | Locking plate | Borgplaat | Låsplåt | Sicherungsblech | Plaque de blocage | Placa de fijación |
| 11 | 0147 1403 03 | | | 10 | Bolt | Bout | Bult | Bolzen | Boulon | Perno |
| 12 | 2900 5462 00 | | | 1 | Coupling ring | Koppelingsring | Kopplingsring | Kupplungsring | Anneau d'accoupl. | Anillo de acopl. |
| 13 | 0333 2236 00 | | | 8 | Spring washer | Veerplaatje | Fjäderbricka | Federring | Rondelle à ressort | Arandela de resorte |
| 14 | 0147 1402 03 | | | 8 | Bolt | Bout | Bult | Bolzen | Boulon | Perno |
| 15 | Ref. 13 | | | 8 | Spring washer | Veerplaatje | Fjäderbricka | Federring | Rondelle à ressort | Arandela de resorte |
| 16 | Ref. 11 | | | 8 | Bolt | Bout | Bult | Bolzen | Boulon | Perno |
| 17 | 2900 5505 00 | | | 1 | Stator | Stator | Stator | Stator | Stator | Estator |
| 18 | 2900 6014 00 | | | 1 | Grommet | Kous | Genomföring | Gummiring | Virole | Ojal |
| 19 | 2900 5491 00 | | | 1 | Bearing housing | Lagerhuis | Lagerhus | Lagergehäuse | Carter de roul. | Caja de cojinete |
| 20 | 2900 5459 00 | | | 1 | Field ass'y, exciter | Veld, opwekker | Fält, impulsgivare | Feld, Erreger | Champ, d'excit. | Campo, excit. |
| 21 | 0301 2335 00 | | | 4 | Washer | Onderlegplaatje | Bricka | Unterlegscheibe | Rondelle | Arandela |
| 22 | 0333 2225 00 | | | 4 | Spring washer | Veerplaatje | Fjäderbricka | Federring | Rondelle à ressort | Arandela de resorte |
| 23 | 0147 1335 03 | | | 4 | Bolt | Bout | Bult | Bolzen | Boulon | Perno |
| 24 | 2900 5457 00 | | | 1 | Gasket | Pakking | Packning | Dichtung | Joint | Junta |
| 25 | 2900 5449 00 | | | 1 | Cover | Deksel | Kåpa | Deckel | Couvercle | Tapa |
| 26 | 2900 5458 00 | | | 1 | Protection | Beschermstuk | Skydd | Schutz | Protection | Protección |
| 27 | Ref. 13 | | | 12 | Spring washer | Veerplaatje | Fjäderbricka | Federring | Rondelle à ressort | Arandela de resorte |
| 28 | Ref. 14 | | | 12 | Bolt | Bout | Bult | Bolzen | Boulon | Perno |
| 29 | 2900 5504 00 | | | 1 | Fan guard | Ventilatorscherm | Fläktskydd | Ventilatorschutz | Protecteur, vent. | Guardaventilador |
| 30 | 2900 5391 00 | | | 2 | Antivibration pad | Trillingsdemper | Vibrationsdämpare | Vibrationsdämpfer | Amort. antivibr. | Amort. de vibr. |
| 31 | 0147 1257 03 | | | 2 | Bolt | Bout | Bult | Bolzen | Boulon | Perno |
| 32 | 0147 1250 03 | | | 4 | Bolt | Bout | Bult | Bolzen | Boulon | Perno |
| 33 | Ref. 3.7 | | | 1 | Spring washer | Veerplaatje | Fjäderbricka | Federring | Rondelle à ressort | Arandela de resorte |
| 34 | Ref. 21 | | | 1 | Washer | Onderlegplaatje | Bricka | Unterlegscheibe | Rondelle | Arandela |
| 35 | Ref. 3.19 | | | 6 | Bolt | Bout | Bult | Bolzen | Boulon | Perno |
| 36 | Ref. 13 | | | 6 | Spring washer | Veerplaatje | Fjäderbricka | Federring | Rondelle à ressort | Arandela de resorte |
| 37 | 0301 2358 00 | | | 6 | Washer | Onderlegplaatje | Bricka | Unterlegscheibe | Rondelle | Arandela |
| 38 | 0266 2116 00 | | | 4 | Nut | Moer | Mutter | Mutter | Ecrou | Tuerca |
| 39 | 2900 5040 00 | | | 4 | Spring washer | Veerplaatje | Fjäderbricka | Federring | Rondelle à ressort | Arandela de resorte |
| 40 | Ref. 3.7 | | | 4 | Spring washer | Veerplaatje | Fjäderbricka | Federring | Rondelle à ressort | Arandela de resorte |
| 41 | Ref. 21 | | | 4 | Washer | Onderlegplaatje | Bricka | Unterlegscheibe | Rondelle | Arandela |
| 42 | 0147 1246 03 | | | 4 | Bolt | Bout | Bult | Bolzen | Boulon | Perno |

56.038.0/0.0

**Control panel**
**Bedieningsbord**
**Manöverpanel**
**Armaturenbrett**
**Panneau de commande**
**Panel de control**

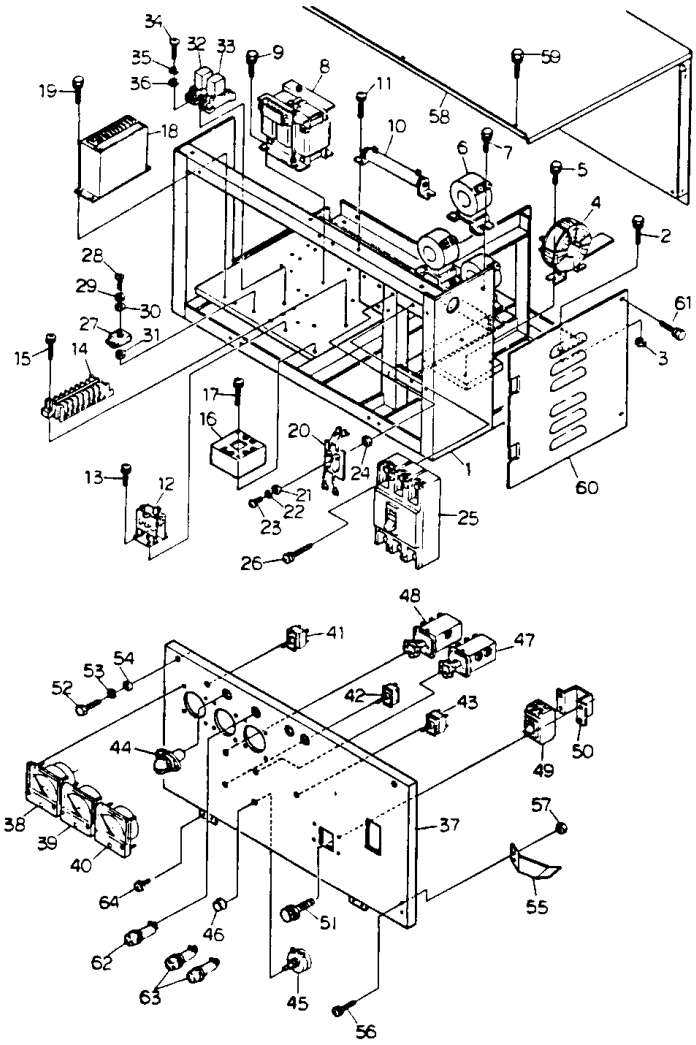

0084089A.TIF (1648x2323x2 tiff)

| Ref. | A | B | C | D | Designation | Benaming | Benämning | Bezeichnung | Désignation | Designación |
|---|---|---|---|---|---|---|---|---|---|---|
| 1 | 2900 5509 00 | | | 1 | Control panel | Bedieningsbord | Manöverpanel | Schalttafel | Panneau comm. | Panel de mando |
| 2 | 0147 1323 03 | | | 4 | Bolt | Bout | Bult | Bolzen | Boulon | Perno |
| 3 | 2900 5084 00 | | | 4 | Nut | Moer | Mutter | Mutter | Ecrou | Tuerca |
| 4 | 2900 5450 00 | | | 3 | Transformer | Transformator | Transformator | Transformator | Transformateur | Transformador |
| 5 | 0147 1246 03 | | | 6 | Bolt | Bout | Bult | Bolzen | Boulon | Perno |
| 6 | 2900 5285 00 | | | 3 | Transformer | Transformator | Transformator | Transformator | Transformateur | Transformador |
| 7 | Ref. 5 | | | 6 | Bolt | Bout | Bult | Bolzen | Boulon | Perno |
| 8 | 2900 5451 00 | | | 1 | Transformer | Transformator | Transformator | Transformator | Transformateur | Transformador |
| 9 | Ref. 5 | | | 4 | Bolt | Bout | Bult | Bolzen | Boulon | Perno |
| 10 | 2900 5306 00 | | | 1 | Resistor | Weerstand | Motstånd | Widerstand | Résistance | Resistencia |
| 11 | 0160 6059 00 | | | 2 | Screw | Schroef | Skruv | Schraube | Vis | Tornillo |
| 12 | 2900 5299 00 | | | 1 | Rectifier | Gelijkrichter | Likriktare | Gleichrichter | Redresseur | Rectificador |
| 13 | 0160 6021 00 | | | 4 | Screw | Schroef | Skruv | Schraube | Vis | Tornillo |
| 14 | 2900 5298 00 | | | 1 | Terminal block | Klemmenblok | Anslutningsplint | Klemmenblock | Bloc terminal | Bloque terminal |
| 15 | 0147 1174 03 | | | 4 | Bolt | Bout | Bult | Bolzen | Boulon | Perno |
| 16 | 2900 5287 00 | | | 1 | Transformer | Transformator | Transformator | Transformator | Transformateur | Transformador |
| 17 | 2900 5039 00 | | | 2 | Screw | Schroef | Skruv | Schraube | Vis | Tornillo |
| 18 | 2900 5300 00 | | | 1 | Voltage regul. | Spanningsregelaar | Spänningsregul. | Spannungsregler | Régul. de tension | Regul. de voltaje |
| 19 | Ref. 5 | | | 4 | Bolt | Bout | Bult | Bolzen | Boulon | Perno |
| 20 | 2900 5164 00 | | | 1 | Resistor | Weerstand | Motstånd | Widerstand | Résistance | Resistencia |
| 21 | 0160 6063 00 | | | 1 | Screw | Schroef | Skruv | Schraube | Vis | Tornillo |
| 22 | 0333 2215 00 | | | 1 | Spring washer | Veerplaatje | Fjäderbricka | Federring | Rondelle à ressort | Arandela de resorte |
| 23 | 2900 5061 00 | | | 1 | Washer | Onderlegplaatje | Bricka | Unterlegscheibe | Rondelle | Arandela |
| 24 | 0266 2107 00 | | | 1 | Nut | Moer | Mutter | Mutter | Ecrou | Tuerca |
| 25 | 2900 5293 00 | | | 1 | Circuit breaker | Stroomonderbreker | Strömställare | Ausschalter | Disjoncteur | Disyuntor |
| 26 | 0160 6089 00 | | | 4 | Screw | Schroef | Skruv | Schraube | Vis | Tornillo |
| 27 | 2900 5101 00 | | | 1 | Rectifier | Gelijkrichter | Likriktare | Gleichrichter | Redresseur | Rectificador |
| 28 | Ref. 21 | | | 1 | Screw | Schroef | Skruv | Schraube | Vis | Tornillo |
| 29 | Ref. 22 | | | 1 | Spring washer | Veerplaatje | Fjäderbricka | Federring | Rondelle à ressort | Arandela de resorte |
| 30 | Ref. 23 | | | 1 | Washer | Onderlegplaatje | Bricka | Unterlegscheibe | Rondelle | Arandela |
| 31 | Ref. 24 | | | 1 | Nut | Moer | Mutter | Mutter | Ecrou | Tuerca |
| 32 | 2900 5100 00 | | | 2 | Relay | Relais | Relä | Relais | Relais | Relé |
| 33 | 2900 5102 00 | | | 2 | Socket | Mof | Hylsa | Hulse | Douille | Casquillo |
| 34 | 0160 6040 00 | | | 4 | Screw | Schroef | Skruv | Schraube | Vis | Tornillo |
| 35 | 0333 2212 00 | | | 4 | Spring washer | Veerplaatje | Fjäderbricka | Federring | Rondelle à ressort | Arandela de resorte |
| 36 | 2900 5060 00 | | | 4 | Washer | Onderlegplaatje | Bricka | Unterlegscheibe | Rondelle | Arandela |
| 37 | 2900 5511 00 | | | 1 | Control panel | Bedieningsbord | Manöverpanel | Schalttafel | Panneau comm. | Panel de mando |
| 38 | 2900 5087 00 | | | 1 | Frequency meter | Frequentiemeter | Frekvensmätare | Frequenzmesser | Fréquencemètre | Frecuencimetro |
| 39 | 2900 5280 00 | | | 1 | Ammeter | Ampèremeter | Amperemeter | Ammeter | Ampèremètre | Amperímetro |
| 40 | 2900 5086 00 | | | 1 | Voltmeter | Voltmeter | Spänningsmätare | Voltmeter | Voltmètre | Voltímetro |
| 41 | 2900 5104 00 | | | 1 | Switch | Schakelaar | Brytare | Schalter | Interrupteur | Interruptor |
| 42 | Ref. 41 | | | 1 | Switch | Schakelaar | Brytare | Schalter | Interrupteur | Interruptor |
| 43 | 2900 5103 00 | | | 1 | Switch | Schakelaar | Brytare | Schalter | Interrupteur | Interruptor |
| 44 | 2900 5016 00 | | | 1 | Light | Licht | Lampa | Licht | Lampe | Luz |
| 45 | 2900 5302 00 | | | 1 | Rheostat | Regelbare weerst. | Reostat | Rheostat | Rhéostat | Reóstato |
| 46 | 2900 5303 00 | | | 1 | Knob | Knop | Knapp | Knopf | Bouton | Botón |
| 47 | 2900 5090 00 | | | 1 | Switch | Schakelaar | Brytare | Schalter | Interrupteur | Interruptor |
| 48 | 2900 5089 00 | | | 1 | Switch | Schakelaar | Brytare | Schalter | Interrupteur | Interruptor |
| 49 | 2900 5092 00 | | | 1 | Circuit breaker | Stroomonderbreker | Strömställare | Ausschalter | Disjoncteur | Disyuntor |
| 50 | 2900 5404 00 | | | 1 | Bracket | Steun | Hållare | Halter | Support | Soporte |
| 51 | Ref. 5 | | | 4 | Bolt | Bout | Bult | Bolzen | Boulon | Perno |
| 52 | 2900 5008 00 | | | 2 | Bolt | Bout | Bult | Bolzen | Boulon | Perno |
| 53 | 0333 2225 00 | | | 2 | Spring washer | Veerplaatje | Fjäderbricka | Federring | Rondelle à ressort | Arandela de resorte |
| 54 | 0301 2335 00 | | | 2 | Washer | Onderlegplaatje | Bricka | Unterlegscheibe | Rondelle | Arandela |
| 55 | 2900 5463 00 | | | 1 | Bracket | Steun | Hållare | Halter | Support | Soporte |
| 56 | 0160 6083 00 | | | 2 | Screw | Schroef | Skruv | Schraube | Vis | Tornillo |
| 57 | 0266 2108 00 | | | 2 | Nut | Moer | Mutter | Mutter | Ecrou | Tuerca |
| 58 | 2900 5506 00 | | | 1 | Cover | Deksel | Kåpa | Deckel | Couvercle | Tapa |
| 59 | Ref. 51 | | | 6 | Bolt | Bout | Bult | Bolzen | Boulon | Perno |
| 60 | 2900 5507 00 | | | 1 | Plate | Plaat | Plåt | Platte | Plaque | Placa |
| 61 | Ref. 51 | | | 2 | Bolt | Bout | Bult | Bolzen | Boulon | Perno |
| 62 | 2900 5095 00 | | | 1 | Lampholder | Lamphouder | Lamphållare | Lampenfassung | Porte-lampe | Portalámpara |
| - | 2900 5096 00 | • | | 1 | Lamp | Lamp | Lampa | Lampe | Lampe | Lámpara |
| 63 | Ref. 62 | | | 2 | Lampholder | Lamphouder | Lamphållare | Lampenfassung | Porte-lampe | Portalámpara |
| - | 2900 5096 00 | • | | 1 | Lamp | Lamp | Lampa | Lampe | Lampe | Lámpara |
| 64 | 0160 6060 00 | | | 4 | Screw | Schroef | Skruv | Schraube | Vis | Tornillo |
| - | 2900 6015 00 | | 1) | 1 | Wire harness **Part A** | Kabelboom | Kabelsats | Drahtbündel | Faisceau, câbles | Conjunto de cables |
| - | 2900 6016 00 | | 1) | 1 | Wire harness **Part B** | Kabelboom | Kabelsats | Drahtbündel | Faisceau, câbles | Conjunto de cables |

1) Generator side / Generatorkant / Generatorsida
Generatorseite / Côté de la génératrice / Lado de generador

56.039 0/0 0

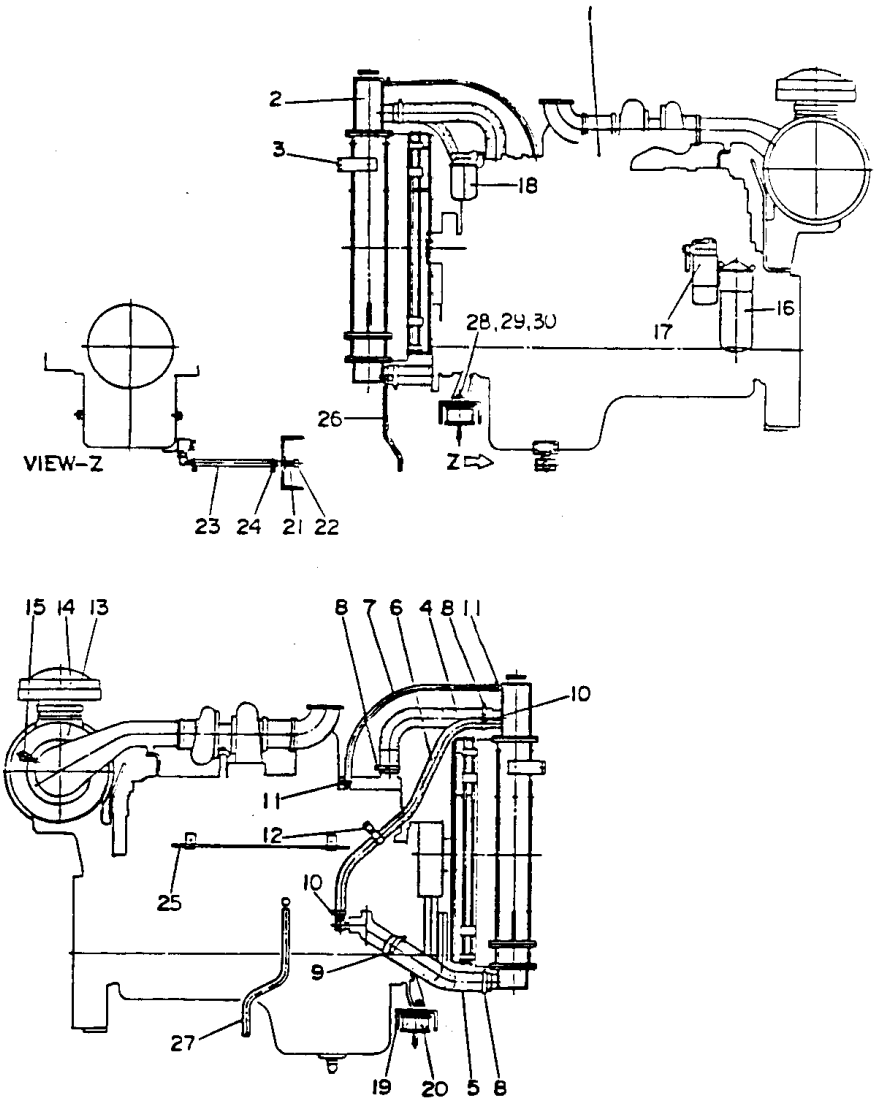
2
3
18
28,29,30
17
16
26
VIEW-Z
Z
23 24 21 22
15 14 13
8 7 6 4 8 11
10
11
12
25
10
9
27
19 20 5 8

0084090A.TIF (1648x2323x2 tiff)

**Engine cooling system**
**Motorkoelsysteem**
**Motorkylsystem**
**Motorkühlsystem**
**Système de refroidissement du moteur**
**Sistema de refrigeración del motor**

| Ref. | A | B | C | D | Designation | Benaming | Benämning | Bezeichnung | Désignation | Designación |
|---|---|---|---|---|---|---|---|---|---|---|
| 1 | 2900 5310 00 | | ..... | 1.... | Engine<br>KOMATSU 360 125-1 | Motor | Motor | Motor | Moteur | Motor |
| 2 | 2900 5317 00 | | ..... | 1.... | Radiator<br>KOMATSU 0996-61-9410 | Radiator | Kylare | Kühler | Radiateur | Radiador |
| 3 | 2900 5552 00 | | ..... | 2.... | Bracket | Steun | Hållare | Halter | Support | Soporte |
| 4 | 2900 5329 00 | | ..... | 1.... | Hose<br>KOMATSU 6151-61-9810 | Slang | Slang | Schlauch | Flexible | Manguera |
| 5 | 2900 5340 00 | | ..... | 1.... | Hose<br>KOMATSU 6151-61-9820 | Slang | Slang | Schlauch | Flexible | Manguera |
| 6 | 2900 5330 00 | | ..... | 1.... | Hose<br>KOMATSU 07261-22612 | Slang | Slang | Schlauch | Flexible | Manguera |
| 7 | 2900 5328 00 | | ..... | 1.... | Hose<br>KOMATSU 07260-20990 | Slang | Slang | Schlauch | Flexible | Manguera |
| 8 | 2900 5115 00 | | ..... | 4.... | Hose clip<br>KOMATSU 07281-00809 | Slangklem | Slangklämma | Schlauchklemme | Collier, tuyau | Grapa, manguera |
| 9 | 2900 5336 00 | | ..... | 1.... | Hose clip<br>KOMATSU 07281-01029 | Slangklem | Slangklämma | Schlauchklemme | Collier, tuyau | Grapa, manguera |
| 10 | 2900 5334 00 | | ..... | 2.... | Hose clip<br>KOMATSU 07281-00419 | Slangklem | Slangklämma | Schlauchklemme | Collier, tuyau | Grapa, manguera |
| 11 | 2900 5335 00 | | ..... | 2.... | Hose clip<br>KOMATSU 07281-00197 | Slangklem | Slangklämma | Schlauchklemme | Collier, tuyau | Grapa, manguera |
| 12 | 2900 5325 00 | | ..... | 1.... | Clamp<br>KOMATSU 06711-81-7032 | Klem | Klammer | Klemme | Collier | Abrazadera |
| 13 | 2900 5344 00 | | ..... | 1.... | Air filter<br>KOMATSU 6711-81-7190 | Luchtfilter | Luftfilter | Luftfilter | Filtre à air | Filtro de aire |
| - | 2900 5346 00 | • | ..... | 1.... | Filter element<br>KOMATSU 6126-81-7032 | Filterelement | Filterelement | Filterelement | Elément de filtre | Elemento del filtro |
| 14 | 2900 5349 00 | | ..... | 1.... | Filterhood<br>KOMATSU 600-181-1510 | Filterkap | Filterkåpa | Filterkappe | Capot de filtre | Cubierta del filtro |
| 15 | 2900 5119 00 | | ..... | 1.... | Warning device | Verklikker | Varningsindikator | Warnanlage | Avertisseur | Disp. de aviso |
| 16 | 2900 5350 00 | | ..... | 1.... | Oil filter element<br>KOMATSU 600-271-1236 | Oliefilterelement | Oljefilterelement | Ölfilterelement | Elément du filtre | Elemento de filtro |
| 17 | 2900 5352 00 | | ..... | 1.... | Fuel filt. el<br>KOMATSU 600-311-8281 | Brandstoffilterel. | El. bränslefilt. | Kraftstoffilterel. | El. filtre comb. | El. filtro comb. |
| 18 | 2900 5354 00 | | 1) ..... | 1.... | Filter element<br>KOMATSU 600-411-1820 | Filterelement | Filterelement | Filterelement | Elément de filtre | Elemento del filtro |
| 19 | 2900 5549 00 | | ..... | 1.... | Engine support | Motorsteun | Motorstöd | Motorkonsole | Support moteur | Soporte del motor |
| 20 | 2900 5389 00 | | ..... | 2.... | Antivibration pad | Trillingsdemper | Vibrationsdämpare | Vibrationsdämpfer | Amort. antivibr. | Amort. de vibr. |
| 21 | 2900 5515 00 | | ..... | 1.... | Drain plug | Aftapplug | Avtappningspropp | Ablaßstopfen | Bouchon de vid. | Tapón de drenaje |
| 22 | 2900 5044 00 | | ..... | 1.... | Cap | Deksel | Lock | Deckel | Couvercle | Tapa |
| 23 | 2900 6017 00 | | ..... | 1.... | Hose | Slang | Slang | Schlauch | Flexible | Manguera |
| 24 | 2900 5155 00 | | ..... | 2.... | Hose clip | Slangklem | Slangklämma | Schlauchklemme | Collier, tuyau | Grapa, manguera |
| 25 | 2900 5518 00 | | ..... | 1.... | Support | Stut | Stöd | Stütze | Support | Soporte |
| 26 | 2900 6018 00 | | ..... | 1.... | Hose | Slang | Slang | Schlauch | Flexible | Manguera |
| 27 | 2900 5064 00 | | ..... | 1.... | Hose | Slang | Slang | Schlauch | Flexible | Manguera |
| 28 | 0266 2114 00 | | ..... | 4.... | Nut | Moer | Mutter | Mutter | Ecrou | Tuerca |
| 29 | 0333 2243 00 | | ..... | 4.... | Spring washer | Veerplaatje | Fjäderbricka | Federring | Rondelle à ressort | Arandela de resorte |
| 30 | 0301 2378 00 | | ..... | 4.... | Washer | Onderlegplaatje | Bricka | Unterlegscheibe | Rondelle | Arandela |

1) Corrosion resistor / Corrosiebescherming / Korrosionsskydd
Korrosionsschutz / Résistance à la corrosion / Protección contra corrosión

56.040.0/0.0

**Engine operating panel**
**Motorbedieningspaneel**
**Motorns kontrollpanel**
**Motorbedienungstafel**
**Tableau, marche du moteur**
**Panel de funcionamiento del motor**

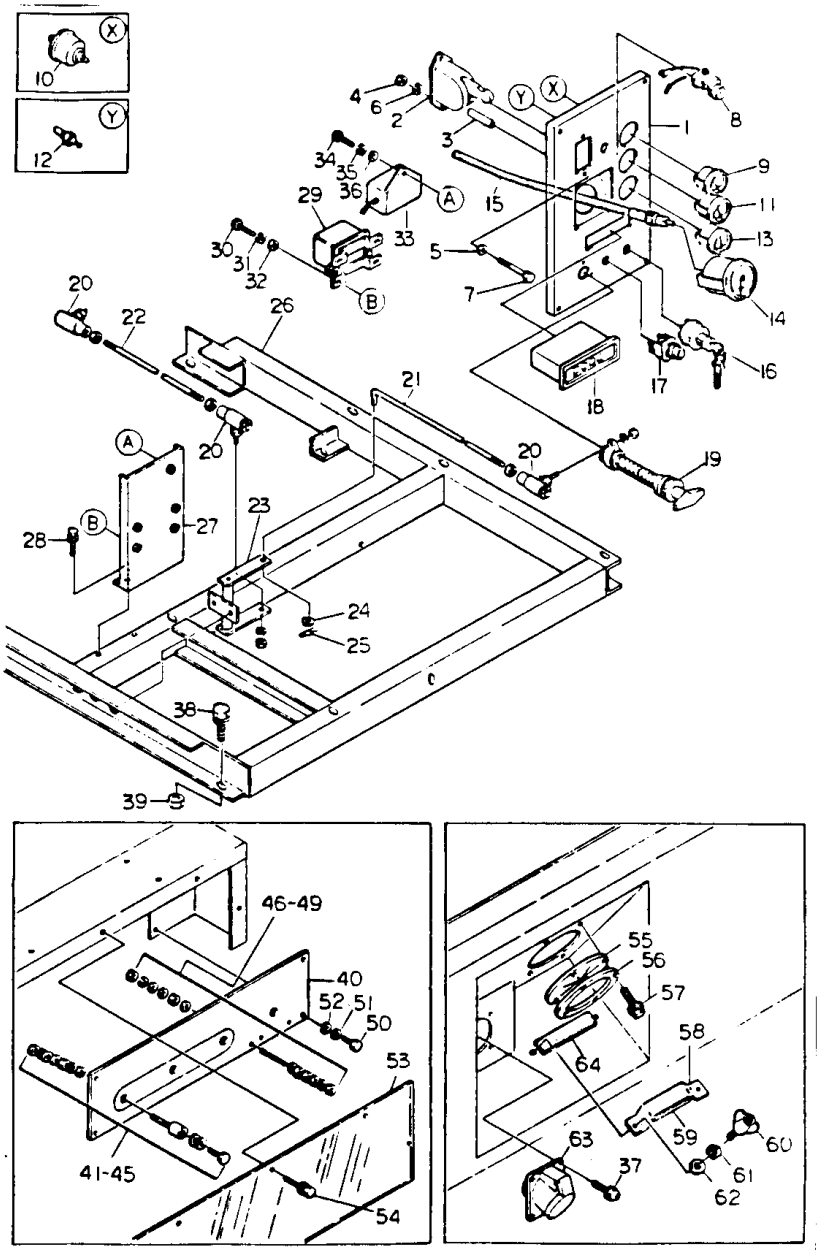

0084091A.TIF (1648x2323x2 tiff)

| Ref. | A | B | C | D | Designation | Benaming | Benämning | Bezeichnung | Désignation | Designación |
|---|---|---|---|---|---|---|---|---|---|---|
| 1 | 2900 5516 00 | | | 1 | Fascia panel | Instrumentenbord | Instrumentpanel | Instrumentenbrett | Panneau facial | Tabla de frontis |
| 2 | 2900 5124 00 | | | 1 | Switch | Schakelaar | Brytare | Schalter | Interrupteur | Interruptor |
| 3 | 2900 5416 00 | | | 2 | Spacer | Afstandstuk | Distansstycke | Distanzstück | Entretoise | Espaciador |
| 4 | 0266 2110 00 | | | 2 | Nut | Moer | Mutter | Mutter | Ecrou | Tuerca |
| 5 | 0301 2335 00 | | | 2 | Washer | Onderlegplaatje | Bricka | Unterlegscheibe | Rondelle | Arandela |
| 6 | 0333 2225 00 | | | 2 | Lock washer | Borgplaatje | Låsbricka | Sicherungsscheibe | Rondelle, blocage | Arand., seguridad |
| 7 | 0147 1336 03 | | | 2 | Bolt | Bout | Bult | Bolzen | Boulon | Perno |
| 8 | 2900 5355 00 | | | 1 | Lamp | Lamp | Lampa | Lampe | Lampe | Lámpara |
| 9 | 2900 5364 00 | | | 1 | Press. gauge | Manometer | Manometer | Manometer | Manomètre | Manómetro |
| 10 | 2900 5366 00 | | | 1 | Unit, oil press. | Eenheid, oliedruk | Enhet, oljetryck | Einheit, Öldruck | Disp.,pr. d'huile | Disp. pres. aceite |
| 11 | 2900 5367 00 | | | 1 | Temp. gauge | Temp. meter | Temp. mätare | Temp. Messer | Ind. de temp. | Ind. de temp |
| 12 | 2900 5369 00 | | | 1 | Unit, water temp. | Eenh.,watertemp. | Enhet, vattentemp. | Einh., Wassertemp. | Disp.,temp. d'eau | Disp.,temp. agua |
| 13 | 2900 5362 00 | | | 1 | Ammeter | Ampèremeter | Amperemeter | Ammeter | Ampèremètre | Amperímetro |
| 14 | 2900 5358 00 | | | 1 | Tachometer | Toerenteller | Varvräknare | Tachometer | Tachymètre | Tacómetro |
| 15 | 2900 5360 00 | | | 1 | Cable | Kabel | Kabel | Kabel | Câble | Cable |
| 16 | 2900 5123 00 | | | 1 | Starter switch | Startschakelaar | Startströmställare | Anlaßschalter | Comm. démarr. | Interr. de arranque |
| 17 | 2900 5126 00 | | | 1 | Switch | Schakelaar | Brytare | Schalter | Interrupteur | Interruptor |
| 18 | 2900 5127 00 | | | 1 | Indicator | Verklikker | Indikator | Anzeiger | Indicateur | Indicador |
| 19 | 2900 5181 00 | | | 1 | Speed regulator | Snelheidsregelaar | Varvtalsregulator | Drehzahlregler | Régul. de vitesse | Regul. de veloc. |
| 20 | 2900 5139 00 | | | 3 | Ball joint | Kogelgewricht | Kulled | Kugelgelenk | Rotule sphérique | Junta de bola |
| 21 | 2900 5464 00 | | | 1 | Link | Verbindingsstuk | Länk | Verbindungsglied | Articulation | Unión |
| 22 | 2900 5517 00 | | | 1 | Link | Verbindingsstuk | Länk | Verbindungsglied | Articulation | Unión |
| 23 | 2900 5465 00 | | | 1 | Bracket | Steun | Hållare | Halter | Support | Soporte |
| 24 | 0301 2335 00 | | | 1 | Washer | Onderlegplaatje | Bricka | Unterlegscheibe | Rondelle | Arandela |
| 25 | 2900 5393 00 | | | 1 | Split pin | Splitpen | Saxpinne | Splint | Goupille fendue | Clavija hendida |
| 26 | 2900 5572 00 | | | 1 | Support | Stut | Stöd | Stütze | Support | Soporte |
| 27 | 2900 5512 00 | | | 1 | Bracket | Steun | Hållare | Halter | Support | Soporte |
| 28 | 0147 1323 03 | | | 2 | Bolt | Bout | Bult | Bolzen | Boulon | Perno |
| 29 | 2900 5140 00 | | | 1 | Relay | Relais | Relä | Relais | Relais | Relé |
| | | | | | KOMATSU 600-815-1252 | | | | | |
| 30 | 0160 6081 00 | | | 4 | Screw | Schroef | Skruv | Schraube | Vis | Tornillo |
| 31 | 0333 2219 00 | | | 4 | Spring washer | Veerplaatje | Fjäderbricka | Federring | Rondelle à ressort | Arandela de resorte |
| 32 | 0301 2321 00 | | | 4 | Washer | Onderlegplaatje | Bricka | Unterlegscheibe | Rondelle | Arandela |
| 33 | 2900 5141 00 | | | 1 | Unit, batt. sens. | Eenh., batterijsensor | Enhet, batt.givare | Einh., Batt.fühler | Un., sens. de batt. | Un., sens. batería |
| 34 | 0160 6083 00 | | | 1 | Screw | Schroef | Skruv | Schraube | Vis | Tornillo |
| 35 | Ref. 31 | | | 1 | Spring washer | Veerplaatje | Fjäderbricka | Federring | Rondelle à ressort | Arandela de resorte |
| 36 | 2900 5019 00 | | | 1 | Washer | Onderlegplaatje | Bricka | Unterlegscheibe | Rondelle | Arandela |
| 37 | 0160 6063 00 | | | 4 | Screw | Schroef | Skruv | Schraube | Vis | Tornillo |
| 38 | 0147 1363 03 | | | 5 | Bolt | Bout | Bult | Bolzen | Boulon | Perno |
| 39 | 2900 5038 00 | | | 5 | Nut | Moer | Mutter | Mutter | Ecrou | Tuerca |
| 40 | 2900 5494 00 | | | 1 | Terminal board | Klemmenbord | Anslutningsplint | Klemmbrett | Réglette à bornes | Tablero de bornes |
| 41 | 2900 5406 00 | | | 4 | Terminal | Klem | Koppling | Klemme | Réglette à bornes | Terminal |
| 42 | 2900 5407 00 | | | 4 | Bolt | Bout | Bult | Bolzen | Boulon | Perno |
| 43 | 2900 5027 00 | | | 16 | Washer | Onderlegplaatje | Bricka | Unterlegscheibe | Rondelle | Arandela |
| 44 | 0333 2243 00 | | | 12 | Spring washer | Veerplaatje | Fjäderbricka | Federring | Rondelle à ressort | Arandela de resorte |
| 45 | 2900 5015 00 | | | 8 | Nut | Moer | Mutter | Mutter | Ecrou | Tuerca |
| 46 | 2900 5410 00 | | | 2 | Stud | Tapeind | Pinnbult | Stehbolzen | Goujon | Espárrago |
| 47 | 2900 5025 00 | | | 12 | Washer | Onderlegplaatje | Bricka | Unterlegscheibe | Rondelle | Arandela |
| 48 | 0333 2219 00 | | | 4 | Spring washer | Veerplaatje | Fjäderbricka | Federring | Rondelle à ressort | Arandela de resorte |
| 49 | 0266 2108 00 | | | 10 | Nut | Moer | Mutter | Mutter | Ecrou | Tuerca |
| 50 | 0147 1326 03 | | | 5 | Bolt | Bout | Bult | Bolzen | Boulon | Perno |
| 51 | 0333 2225 00 | | | 5 | Spring washer | Veerplaatje | Fjäderbricka | Federring | Rondelle à ressort | Arandela de resorte |
| 52 | Ref. 24 | | | 5 | Washer | Onderlegplaatje | Bricka | Unterlegscheibe | Rondelle | Arandela |
| 53 | 2900 5514 00 | | | 1 | Protection | Beschermstuk | Skydd | Schutz | Protection | Protección |
| 54 | Ref. 28 | | | 5 | Bolt | Bout | Bult | Bolzen | Boulon | Perno |
| 55 | 2900 5185 00 | | | 1 | Grommet | Kous | Genomföring | Gummiring | Virole | Ojal |
| 56 | 2900 5184 00 | | | 1 | Retainer | Houder | Hållare | Halter | Arrêtoir | Retén |
| 57 | 0147 1325 03 | | | 4 | Bolt | Bout | Bult | Bolzen | Boulon | Perno |
| 58 | 2900 5195 00 | | | 1 | Clamp | Klem | Klammer | Klemme | Collier | Abrazadera |
| 59 | 2900 5535 00 | | | 1 | Seal | Afdichting | Tätning | Dichtung | Joint | Junta |
| 60 | 2900 5035 00 | | | 2 | Wing screw | Vleugelschroef | Vingskruv | Flügelschraube | Vis à oreilles | Tornillo de orejas |
| 61 | Ref. 51 | | | 2 | Spring washer | Veerplaatje | Fjäderbricka | Federring | Rondelle à ressort | Arandela de resorte |
| 62 | Ref. 24 | | | 2 | Washer | Onderlegplaatje | Bricka | Unterlegscheibe | Rondelle | Arandela |
| 63 | 1089 0494 46 | | | 1 | Cable box | Aansluitdoos | Kopplingsläda | Anschlußdose | Boîte de jonction | Caja de conexión |
| - | 1089 0495 46 | | | 1 | Cable connector | Kabelverbinding | Kabelförbindning | Kabelverbinder | Conn. de câble | Conector de cable |
| 64 | 2900 5210 00 | | | 1 | Seal | Afdichting | Tätning | Dichtung | Joint | Junta |
| - | 2900 6019 00 | | 1) | 1 | Wire harness | Kabelboom | Kabelsats | Drahtbündel | Faisceau, câbles | Conjunto de cables |

1) Engine side / Motorkant / Motorsida
Motorseite / Côté du moteur / Lado de motor

56.041.0/0.0

**Battery connections**
**Batterij-aansluitingen**
**Batteriansluttningar**
**Batterieanschlüsse**
**Connexions de batterie**
**Conexiones de bateria**

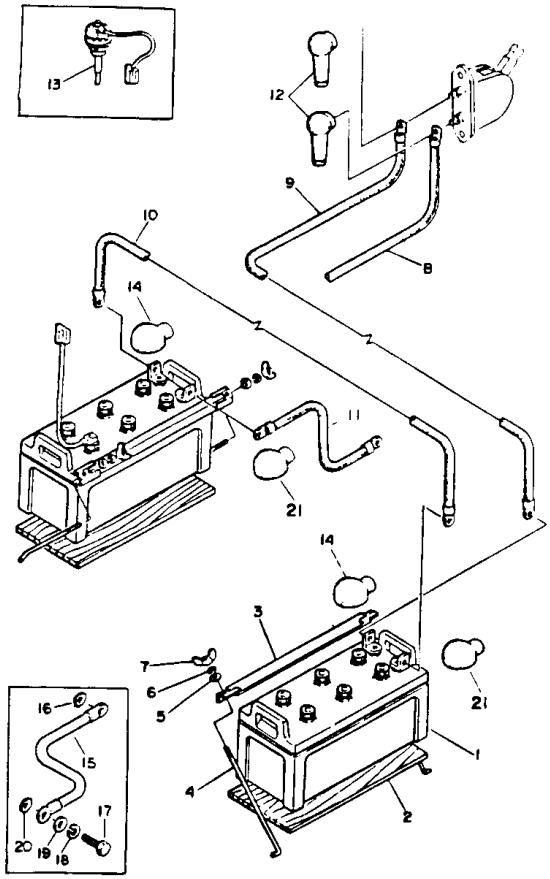


| Ref. | A | B | C | D | Designation | Benaming | Benämning | Bezeichnung | Désignation | Designación |
|---|---|---|---|---|---|---|---|---|---|---|
| 1 | 2900 5047 00 | | ..... | 2.... | Battery | Batterij | Batteri | Batterie | Batterie | Batería |
| 2 | 2900 5171 00 | | ..... | 2.... | Battery saddle | Batterijsteun | Batterihållare | Batteriestuhl | Support de batt. | Soporte de batería |
| 3 | 2900 5172 00 | | ..... | 2.... | Clamp | Klem | Klammer | Klemme | Collier | Abrazadera |
| 4 | 2900 5173 00 | | ..... | 4.... | Tie rod | Trekstaaf | Parallellstag | Zugstange | Barre d'accoupl. | Tirante |
| 5 | 0301 2335 00 | | ..... | 4.... | Washer | Onderlegplaatje | Bricka | Unterlegscheibe | Rondelle | Arandela |
| 6 | 0333 2225 00 | | ..... | 4.... | Spring washer | Veerplaatje | Fjäderbricka | Federring | Rondelle à ressort | Arandela de resorte |
| 7 | 0296 1110 00 | | ..... | 4.... | Wing nut | Vleugelmoer | Vingmutter | Flügelmutter | Ecrou à oreilles | Tuerca de orejas |
| 8 | 2900 5519 00 | | ..... | 1.... | Battery cable | Batterijkabel | Batterikabel | Batteriekabel | Câble de batterie | Cable de batería |
| 9 | 2900 6020 00 | | ..... | 1.... | Battery cable | Batterijkabel | Batterikabel | Batteriekabel | Câble de batterie | Cable de batería |
| 10 | 2900 6021 00 | | ..... | 1.... | Battery cable | Batterijkabel | Batterikabel | Batteriekabel | Câble de batterie | Cable de batería |
| 11 | 2900 5520 00 | | ..... | 1.... | Battery cable | Batterijkabel | Batterikabel | Batteriekabel | Câble de batterie | Cable de batería |
| 12 | 2900 5106 00 | | ..... | 2.... | Shroud | Beschermhoes | Skydd | Schutzhaube | Housse | Funda |
| | | | | | **KOMATSU 600 4000-9-80** | | | | | |
| 13 | 2900 5377 00 | | ..... | 1.... | Sensor | Sensor | Givare | Fühler | Détecteur | Sensor |
| 14 | 2900 5441 00 | | ..... | 2.... | Shroud | Beschermhoes | Skydd | Schutzhaube | Housse | Funda |
| 15 | 2900 6022 00 | | ..... | 1.... | Earth cable | Aardingskabel | Jordkabel | Erdungskabel | Conducteur de | Conductor a tierra |
| 16 | 0333 3242 00 | | ..... | 1.... | Lock washer | Borgplaatje | Låsbricka | Sicherungsscheibe | Rondelle, blocage | Arand., seguridad |
| 17 | 0147 1474 03 | | ..... | 1.... | Bolt | Bout | Bult | Bolzen | Boulon | Perno |
| 18 | 0333 2243 00 | | ..... | 1.... | Spring washer | Veerplaatje | Fjäderbricka | Federring | Rondelle à ressort | Arandela de resorte |
| 19 | 0301 2378 00 | | ..... | 1.... | Washer | Onderlegplaatje | Bricka | Unterlegscheibe | Rondelle | Arandela |
| 20 | 0333 3244 00 | | ..... | 1.... | Lock washer | Borgplaatje | Låsbricka | Sicherungsscheibe | Rondelle, blocage | Arand., seguridad |
| 21 | 2900 5442 00 | | ..... | 2.... | Shroud | Beschermhoes | Skydd | Schutzhaube | Housse | Funda |

56.042.0/0.0

**Exhaust**
**Uitlaat**
**Avgasljuddämpare**
**Auspuff**
**Echappement**
**Escape**

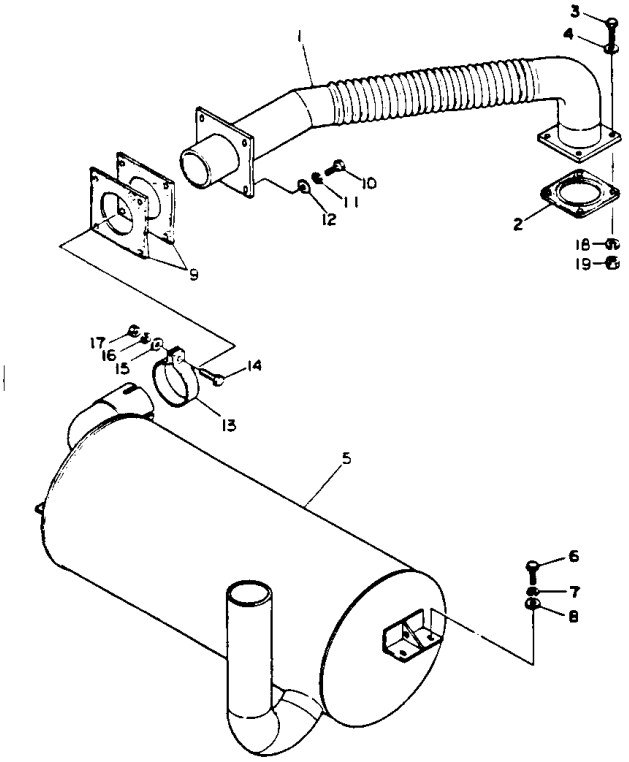


| Ref. | A | B | C | D | Designation | Benaming | Benämning | Bezeichnung | Désignation | Designación |
|---|---|---|---|---|---|---|---|---|---|---|
| 1 | 2900 5522 00 | | ..... | 1.... | Exhaust pipe | Uitlaatpijp | Avgasrör | Auspuffrohr | Tuyau d'échap. | Tubo de escape |
| 2 | 2900 5381 00 | | ..... | 1.... | Gasket | Pakking | Packning | Dichtung | Joint | Junta |
| | | | | | KOMATSU 6150-11-5750 | | | | | |
| 3 | 0147 1404 03 | | ..... | 4.... | Bolt | Bout | Bult | Bolzen | Boulon | Perno |
| 4 | 0301 2358 00 | | ..... | 4.... | Washer | Onderlegplaatje | Bricka | Unterlegscheibe | Rondelle | Arandela |
| 5 | 2900 5521 00 | | ..... | 1.... | Muffler | Geluiddemper | Ljuddämpare | Schalldämpfer | Silencieux | Silenciador |
| 6 | 0147 1363 03 | | ..... | 4.... | Bolt | Bout | Bult | Bolzen | Boulon | Perno |
| 7 | 0333 2230 00 | | ..... | 4.... | Spring washer | Veerplaatje | Fjäderbricka | Federring | Rondelle à ressort | Arandela de resorte |
| 8 | 0301 2344 00 | | ..... | 4.... | Washer | Onderlegplaatje | Bricka | Unterlegscheibe | Rondelle | Arandela |
| 9 | 2900 5452 00 | | ..... | 2.... | Gasket | Pakking | Packning | Dichtung | Joint | Junta |
| 10 | Ref. 6 | | ..... | 4.... | Bolt | Bout | Bult | Bolzen | Boulon | Perno |
| 11 | Ref. 7 | | ..... | 4.... | Spring washer | Veerplaatje | Fjäderbricka | Federring | Rondelle à ressort | Arandela de resorte |
| 12 | Ref. 8 | | ..... | 4.... | Washer | Onderlegplaatje | Bricka | Unterlegscheibe | Rondelle | Arandela |
| 13 | 2900 5466 00 | | ..... | 1.... | Pipe clamp | Pijpklem | Rörklämma | Rohrschelle | Collier, tuyau | Abrazadera de tubo |
| 14 | 0147 1364 03 | | ..... | 1.... | Bolt | Bout | Bult | Bolzen | Boulon | Perno |
| 15 | Ref. 8 | | ..... | 1.... | Washer | Onderlegplaatje | Bricka | Unterlegscheibe | Rondelle | Arandela |
| 16 | Ref. 7 | | ..... | 1.... | Spring washer | Veerplaatje | Fjäderbricka | Federring | Rondelle à ressort | Arandela de resorte |
| 17 | 0266 2111 00 | | ..... | 1.... | Nut | Moer | Mutter | Mutter | Ecrou | Tuerca |
| 18 | 0333 2236 00 | | ..... | 4.... | Spring washer | Veerplaatje | Fjäderbricka | Federring | Rondelle à ressort | Arandela de resorte |
| 19 | 0266 2112 00 | | ..... | 4.... | Nut | Moer | Mutter | Mutter | Ecrou | Tuerca |

56.043.0/0.0

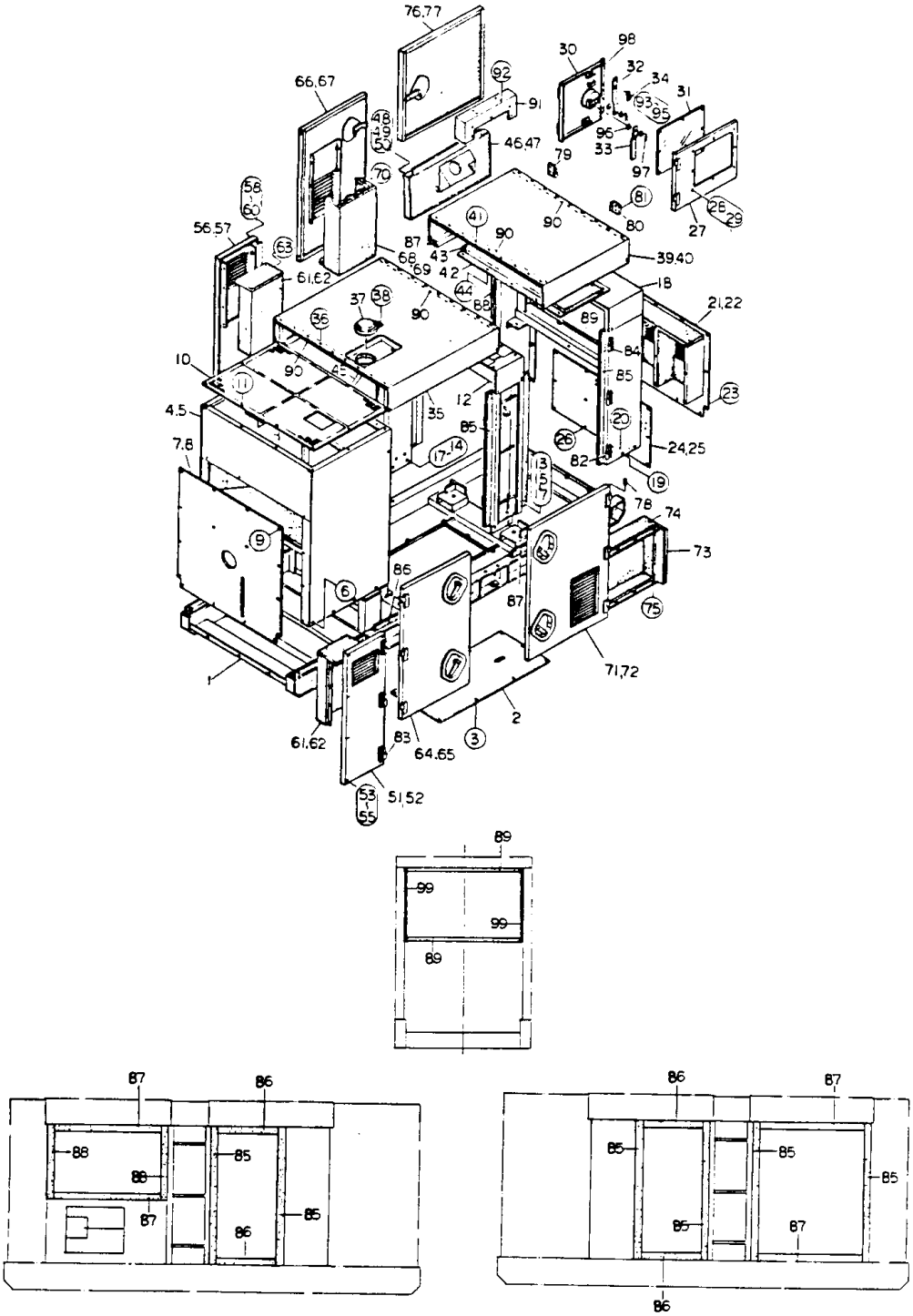
76,77
66,67
30
98
32
34
31
92
91
93
95
96
33
97
46,47
79
81
80
26
29
27
90
41
39,40
18
21,22
56,57
58
60
63
61,62
87
68
69
43
42
44
88
37
38
36
89
84
85
23
10
11
45
12
35
20
24,25
4,5
7,8
17
14
26
82
19
13
15
7
78
74
73
9
86
6
87
75
71,72
1
2
3
61,62
83
64,65
53
55
51,52
89
99
99
89
87
86
88
88
85
87
86
85
86
87
85
85
85
85
87
86

**Bodywork**
**Karrosserie**
**Karosseri**
**Karosserie**
**Capotage**
**Carroceria**

| Ref. | A | B | C | D | Designation | Benaming | Benämning | Bezeichnung | Désignation | Designación |
|---|---|---|---|---|---|---|---|---|---|---|
| 1 | 2900 5548 00 | | | 1 | Frame | Raam | Ram | Rahmen | Châssis | Bastidor |
| 2 | 2900 5550 00 | | | 1 | Bottom plate | Bodemplaat | Bottenplåt | Bodenplatte | Tôle de fond | Chapa de fondo |
| 3 | 0147 1323 03 | | | 10 | Bolt | Bout | Bult | Bolzen | Boulon | Perno |
| 4 | 2900 5551 00 | | | 1 | Panel | Paneel | Panel | Paneel | Panneau | Panel |
| 5 | 2900 5538 00 | | | 1 | Foam plastic | Schuimrubber | Skumplast | Schaumstoff | Mousse plastique | Goma espuma |
| 6 | 0147 1360 03 | | | 8 | Bolt | Bout | Bult | Bolzen | Boulon | Perno |
| 7 | 2900 5553 00 | | | 1 | Plate | Plaat | Plåt | Platte | Plaque | Placa |
| 8 | 2900 5539 00 | | | 1 | Foam plastic | Schuimrubber | Skumplast | Schaumstoff | Mousse plastique | Goma espuma |
| 9 | Ref. 3 | | | 16 | Bolt | Bout | Bult | Bolzen | Boulon | Perno |
| 10 | 2900 5554 00 | | | 1 | Grating | Rooster | Galler | Gitter | Grille | Parrilla |
| 11 | Ref. 3 | | | 10 | Bolt | Bout | Bult | Bolzen | Boulon | Perno |
| 12 | 2900 5555 00 | | | 1 | Lifting beam | Hijsbalk | Lyftok | Hebebaum | Levier de levage | Viga de elevación |
| 13 | 2900 5032 00 | | | 4 | Bolt | Bout | Bult | Bolzen | Boulon | Perno |
| 14 | 0147 1440 03 | | | 8 | Bolt | Bout | Bult | Bolzen | Boulon | Perno |
| 15 | 0333 2240 00 | | | 12 | Spring washer | Veerplaatje | Fjäderbricka | Federring | Rondelle à ressort | Arandela de resorte |
| 16 | 0301 2371 00 | | | 12 | Washer | Onderlegplaatje | Bricka | Unterlegscheibe | Rondelle | Arandela |
| 17 | 0266 2113 00 | | | 12 | Nut | Moer | Mutter | Mutter | Ecrou | Tuerca |
| 18 | 2900 5556 00 | | | 1 | Panel | Paneel | Panel | Paneel | Panneau | Panel |
| 19 | Ref. 6 | | | 4 | Bolt | Bout | Bult | Bolzen | Boulon | Perno |
| 20 | 0147 1325 03 | | | 4 | Bolt | Bout | Bult | Bolzen | Boulon | Perno |
| 21 | 2900 5558 00 | | | 1 | Cover | Deksel | Kåpa | Deckel | Couvercle | Tapa |
| 22 | 2900 5524 00 | | | 1 | Foam plastic | Schuimrubber | Skumplast | Schaumstoff | Mousse plastique | Goma espuma |
| 23 | Ref. 3 | | | 14 | Bolt | Bout | Bult | Bolzen | Boulon | Perno |
| 24 | 2900 5557 00 | | | 1 | Plate | Plaat | Plåt | Platte | Plaque | Placa |
| 25 | 2900 5525 00 | | | 1 | Foam plastic | Schuimrubber | Skumplast | Schaumstoff | Mousse plastique | Goma espuma |
| 26 | Ref. 3 | | | 12 | Bolt | Bout | Bult | Bolzen | Boulon | Perno |
| 27 | 2900 5454 00 | | | 1 | Door | Deur | Dörr | Tür | Porte | Puerta |
| 28 | 0147 1247 03 | | | 6 | Bolt | Bout | Bult | Bolzen | Boulon | Perno |
| 29 | 2900 5030 00 | | | 6 | Nut | Moer | Mutter | Mutter | Ecrou | Tuerca |
| 30 | 2900 5453 00 | | | 1 | Door | Deur | Dörr | Tür | Porte | Puerta |
| 31 | 2900 5455 00 | | | 1 | Window | Venster | Fönster | Fenster | Fenêtre | Ventanilla |
| 32 | 2900 5198 00 | | | 1 | Latch | Sluiting | Regel | Verschluß | Serrure | Cerrador |
| 33 | 2900 5487 00 | | | 1 | Latch | Sluiting | Regel | Verschluß | Serrure | Cerrador |
| 34 | 2900 5175 00 | | | 1 | Spring | Veer | Fjäder | Feder | Ressort | Resorte |
| 35 | 2900 5559 00 | | | 1 | Roof | Dak | Tak | Dach | Toit | Techo |
| 36 | Ref. 3 | | | 22 | Bolt | Bout | Bult | Bolzen | Boulon | Perno |
| 37 | 2900 5402 00 | | | 1 | Filler cap | Vuldop | Påfyllningslock | Einfüllkappe | Bouchon, rempl. | Tapón de llenado |
| 38 | 0160 6083 00 | | | 2 | Screw | Schroef | Skruv | Schraube | Vis | Tornillo |
| 39 | 2900 5560 00 | | | 1 | Roof | Dak | Tak | Dach | Toit | Techo |
| 40 | 2900 5526 00 | | | 1 | Foam plastic | Schuimrubber | Skumplast | Schaumstoff | Mousse plastique | Goma espuma |
| 41 | Ref. 3 | | | 22 | Bolt | Bout | Bult | Bolzen | Boulon | Perno |
| 42 | 2900 5561 00 | | | 1 | Air duct | Luchtkoker | Luftkanal | Luftkanal | Conduite d'air | Conducto de aire |
| 43 | 2900 5527 00 | | | 1 | Foam plastic | Schuimrubber | Skumplast | Schaumstoff | Mousse plastique | Goma espuma |
| 44 | Ref. 3 | | | 10 | Bolt | Bout | Bult | Bolzen | Boulon | Perno |
| 45 | 2900 5070 00 | | | 1 | Hose | Slang | Slang | Schlauch | Flexible | Manguera |
| 46 | 2900 5571 00 | | | 1 | Panel | Paneel | Panel | Paneel | Panneau | Panel |
| 47 | 2900 5523 00 | | | 1 | Insulation | Isolatie | Isolering | Isolierung | Isolation | Aislamiento |
| 48 | 0147 1331 03 | | | 4 | Bolt | Bout | Bult | Bolzen | Boulon | Perno |
| 49 | 0333 2225 00 | | | 4 | Spring washer | Veerplaatje | Fjäderbricka | Federring | Rondelle à ressort | Arandela de resorte |
| 50 | 0301 2335 00 | | | 4 | Washer | Onderlegplaatje | Bricka | Unterlegscheibe | Rondelle | Arandela |
| 51 | 2900 5567 00 | | | 1 | Side panel | Zijpaneel | Sidopanel | Seitenwand | Panneau latéral | Panel lateral |
| 52 | 2900 5540 00 | | | 1 | Foam plastic | Schuimrubber | Skumplast | Schaumstoff | Mousse plastique | Goma espuma |
| 53 | 0147 1332 03 | | | 6 | Bolt | Bout | Bult | Bolzen | Boulon | Perno |
| 54 | Ref. 49 | | | 6 | Spring washer | Veerplaatje | Fjäderbricka | Federring | Rondelle à ressort | Arandela de resorte |
| 55 | Ref. 50 | | | 6 | Washer | Onderlegplaatje | Bricka | Unterlegscheibe | Rondelle | Arandela |
| 56 | 2900 5566 00 | | | 1 | Side panel | Zijpaneel | Sidopanel | Seitenwand | Panneau latéral | Panel lateral |
| 57 | 2900 5541 00 | | | 1 | Foam plastic | Schuimrubber | Skumplast | Schaumstoff | Mousse plastique | Goma espuma |
| 58 | Ref. 53 | | | 6 | Bolt | Bout | Bult | Bolzen | Boulon | Perno |
| 59 | Ref. 49 | | | 6 | Spring washer | Veerplaatje | Fjäderbricka | Federring | Rondelle à ressort | Arandela de resorte |
| 60 | Ref. 50 | | | 6 | Washer | Onderlegplaatje | Bricka | Unterlegscheibe | Rondelle | Arandela |
| 61 | 2900 5569 00 | | | 2 | Air duct | Luchtkoker | Luftkanal | Luftkanal | Conduite d'air | Conducto de aire |
| 62 | 2900 5542 00 | | | 2 | Foam plastic | Schuimrubber | Skumplast | Schaumstoff | Mousse plastique | Goma espuma |
| 63 | Ref. 3 | | | 16 | Bolt | Bout | Bult | Bolzen | Boulon | Perno |
| 64 | 2900 5562 00 | | | 1 | Door | Deur | Dörr | Tür | Porte | Puerta |
| 65 | 2900 5543 00 | | | 1 | Foam plastic | Schuimrubber | Skumplast | Schaumstoff | Mousse plastique | Goma espuma |
| 66 | 2900 5563 00 | | | 1 | Door | Deur | Dörr | Tür | Porte | Puerta |
| 67 | 2900 5528 00 | | | 1 | Foam plastic | Schuimrubber | Skumplast | Schaumstoff | Mousse plastique | Goma espuma |
| 68 | 2900 5568 00 | | | 1 | Air duct | Luchtkoker | Luftkanal | Luftkanal | Conduite d'air | Conducto de aire |
| 69 | 2900 5544 00 | | | 1 | Foam plastic | Schuimrubber | Skumplast | Schaumstoff | Mousse plastique | Goma espuma |
| 70 | Ref. 3 | | | 6 | Bolt | Bout | Bult | Bolzen | Boulon | Perno |
| 71 | 2900 5564 00 | | | 1 | Door | Deur | Dörr | Tür | Porte | Puerta |
| 72 | 2900 5545 00 | | | 1 | Foam plastic | Schuimrubber | Skumplast | Schaumstoff | Mousse plastique | Goma espuma |

.../...

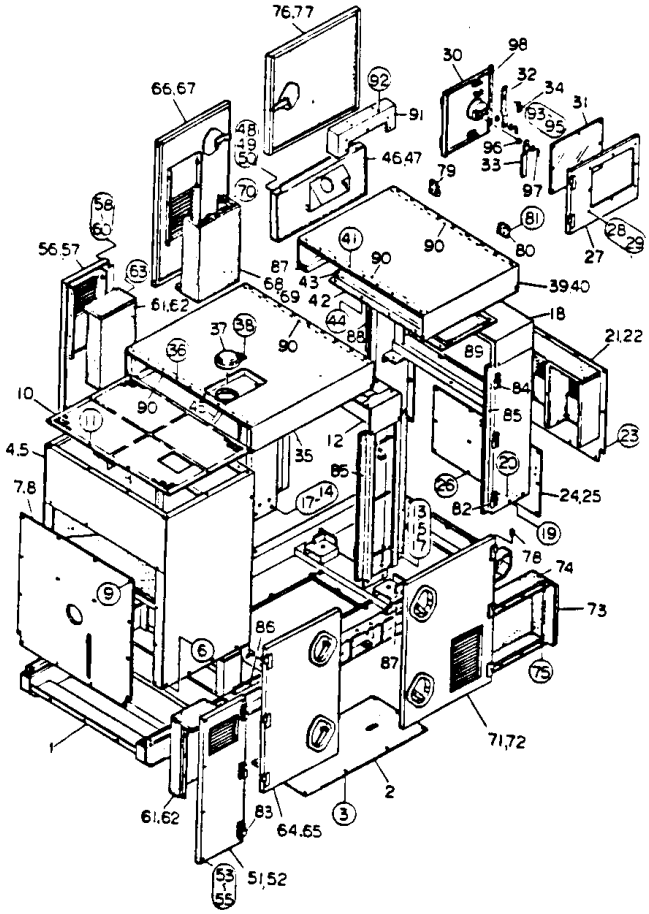
76,77
66,67
30
98
32
34
31
92
91
93
95
48
49
52
46,47
96
33
79
97
70
58
60
81
28
29
56,57
63
41
90
80
27
87
43
68
69
42
39,40
61,62
44
88
18
37
38
36
90
89
21,22
10
11
90
84
85
4,5
35
12
23
85
20
7,8
17
14
26
24,25
82
13
15
17
19
78
74
9
73
86
6
87
75
71,72
1
2
61,62
83
64,65
3
53
55
51,52

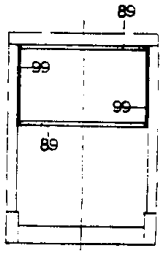
89
99
99
89

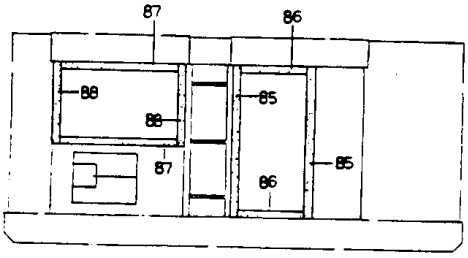
87
86
88
85
88
87
86
85

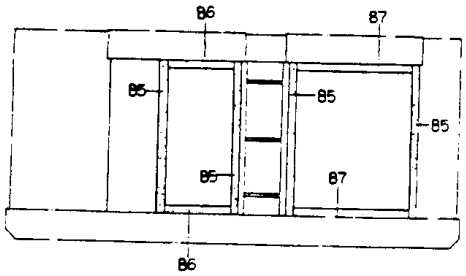
86
87
85
85
85
85
87
86

**Bodywork**
**Karrosserie**
**Karosseri**
**Karosserie**
**Capotage**
**Carroceria**

| Ref. | A | B | C | D | Designation | Benaming | Benämning | Bezeichnung | Désignation | Designación |
|---|---|---|---|---|---|---|---|---|---|---|
| 73 | 2900 5570 00 | | | 1 | Air duct | Luchtkoker | Luftkanal | Luftkanal | Conduite d'air | Conducto de aire |
| 74 | 2900 5547 00 | | | 1 | Foam plastic | Schuimrubber | Skumplast | Schaumstoff | Mousse plastique | Goma espuma |
| 75 | Ref. 3 | | | 8 | Bolt | Bout | Bult | Bolzen | Boulon | Perno |
| 76 | 2900 5565 00 | | | 1 | Door | Deur | Dörr | Tür | Porte | Puerta |
| 77 | 2900 5546 00 | | | 1 | Foam plastic | Schuimrubber | Skumplast | Schaumstoff | Mousse plastique | Goma espuma |
| 78 | 2900 5183 00 | | | 15 | Plug | Plug | Propp | Stopfen | Bouchon | Tapón |
| 79 | 2900 5182 00 | | | 2 | Hinge | Scharnier | Gångjärn | Scharnier | Charnière | Bisagra |
| 80 | 2900 5000 00 | | | 2 | Hinge | Scharnier | Gångjärn | Scharnier | Charnière | Bisagra |
| 81 | Ref. 20 | | | 8 | Bolt | Bout | Bult | Bolzen | Boulon | Perno |
| 82 | 2900 5177 00 | | | 6 | Hinge | Scharnier | Gångjärn | Scharnier | Charnière | Bisagra |
| 83 | 2900 5178 00 | | | 5 | Hinge | Scharnier | Gångjärn | Scharnier | Charnière | Bisagra |
| 84 | Ref. 20 | | | 33 | Bolt | Bout | Bult | Bolzen | Boulon | Perno |
| 85 | 2900 5529 00 | | | 6 | Seal | Afdichting | Tätning | Dichtung | Joint | Junta |
| 86 | 2900 5530 00 | | | 4 | Seal | Afdichting | Tätning | Dichtung | Joint | Junta |
| 87 | 2900 5531 00 | | | 4 | Seal | Afdichting | Tätning | Dichtung | Joint | Junta |
| 88 | 2900 5532 00 | | | 2 | Seal | Afdichting | Tätning | Dichtung | Joint | Junta |
| 89 | 2900 5533 00 | | | 2 | Seal | Afdichting | Tätning | Dichtung | Joint | Junta |
| 90 | 2900 5534 00 | | | 4 | Seal | Afdichting | Tätning | Dichtung | Joint | Junta |
| 91 | 2900 5513 00 | | | 1 | Bracket | Steun | Hållare | Halter | Support | Soporte |
| 92 | 0147 1360 03 | | | 4 | Bolt | Bout | Bult | Bolzen | Boulon | Perno |
| 93 | 0160 6049 00 | | | 2 | Screw | Schroef | Skruv | Schraube | Vis | Tornillo |
| 94 | 0333 2212 00 | | | 2 | Spring washer | Veerplaatje | Fjäderbricka | Federring | Rondelle à ressort | Arandela de resorte |
| 95 | 2900 5060 00 | | | 2 | Washer | Onderlegplaatje | Bricka | Unterlegscheibe | Rondelle | Arandela |
| 96 | 0301 2344 00 | | | 4 | Washer | Onderlegplaatje | Bricka | Unterlegscheibe | Rondelle | Arandela |
| 97 | 2900 5152 00 | | | 2 | Split pin | Splitpen | Saxpinne | Splint | Goupille fendue | Clavija hendida |
| 98 | 2900 5536 00 | | | 1 | Seal | Afdichting | Tätning | Dichtung | Joint | Junta |
| 99 | 2900 5537 00 | | | 2 | Seal | Afdichting | Tätning | Dichtung | Joint | Junta |

56.044.0/0.0

**Fuel tank**
**Brandstoftank**
**Bränsletank**
**Kraftstofbehälter**
**Réservoir à combustible**
**Tanque de combustible**

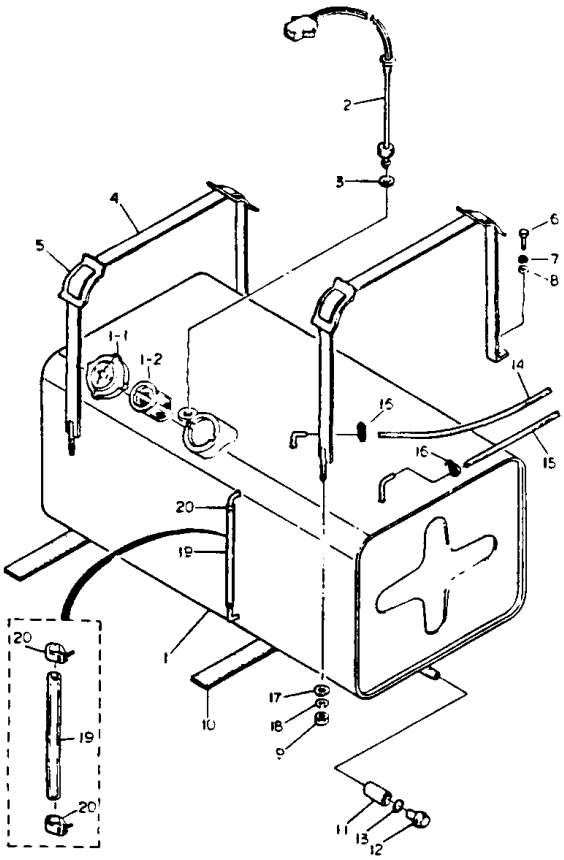


| Ref. | A | B | C | D | Designation | Benaming | Benämning | Bezeichnung | Désignation | Designación |
|---|---|---|---|---|---|---|---|---|---|---|
| 1 | 2900 5648 00 | | ..... | 1.... | Fuel tank | Brandstoftank | Bränsletank | Kraftstoffbehälter | Réserv., combust. | Tanque de comb. |
| 1.1 | 2900 5179 00 | • | ..... | 1.... | Cap | Deksel | Lock | Deckel | Couvercle | Tapa |
| 1.2 | 2900 5180 00 | • | ..... | 1.... | Strainer | Zeef | Sil | Sieb | Tamis | Colador |
| 2 | 2900 5154 00 | | ..... | 1.... | Level device | Nivell. mech. | Nivåreglage | Niveliervorr. | Disp. de niveau | Disp. nivelador |
| 3 | 2900 5413 00 | | ..... | 1.... | Gasket | Pakking | Packning | Dichtung | Joint | Junta |
| 4 | 2900 5197 00 | | ..... | 2.... | Strap | Band | Fästband | Band | Courroie | Zuncho |
| 5 | 2900 5419 00 | | ..... | 4.... | Pad | Kussentje | Mellanlägg | Kissen | Tampon | Almohadilla |
| 6 | 0147 1323 03 | | ..... | 2.... | Bolt | Bout | Bult | Bolzen | Boulon | Perno |
| 7 | 0333 2225 00 | | ..... | 2.... | Spring washer | Veerplaatje | Fjäderbricka | Federring | Rondelle à ressort | Arandela de resorte |
| 8 | 0301 2335 00 | | ..... | 2.... | Washer | Onderlegplaatje | Bricka | Unterlegscheibe | Rondelle | Arandela |
| 9 | 0266 2110 00 | | ..... | 4.... | Nut | Moer | Mutter | Mutter | Ecrou | Tuerca |
| 10 | 2900 5176 00 | | ..... | 4.... | Pad | Kussentje | Mellanlägg | Kissen | Tampon | Almohadilla |
| 11 | 2900 5186 00 | | ..... | 1.... | Socket | Mof | Hylsa | Hulse | Douille | Casquillo |
| 12 | 2900 5167 00 | | ..... | 1.... | Plug | Plug | Propp | Stopfen | Bouchon | Tapón |
| 13 | 2900 5075 00 | | ..... | 1.... | O-ring | O-ring | O-ring | O-Ring | Anneau torique | Junta tórica |
| 14 | 2900 5057 00 | | ..... | 1.... | Hose | Slang | Slang | Schlauch | Flexible | Manguera |
| 15 | 2900 5056 00 | | ..... | 1.... | Hose | Slang | Slang | Schlauch | Flexible | Manguera |
| 16 | 2900 5157 00 | | ..... | 4.... | Hose clip | Slangklem | Slangklämma | Schlauchklemme | Collier, tuyau | Grapa, manguera |
| 17 | Ref. 8 | | ..... | 2.... | Washer | Onderlegplaatje | Bricka | Unterlegscheibe | Rondelle | Arandela |
| 18 | Ref. 7 | | ..... | 1.... | Spring washer | Veerplaatje | Fjäderbricka | Federring | Rondelle à ressort | Arandela de resorte |
| 19 | 2900 5080 00 | | ..... | 1.... | Hose | Slang | Slang | Schlauch | Flexible | Manguera |
| 20 | 2900 5158 00 | | ..... | 2.... | Hose clip | Slangklem | Slangklämma | Schlauchklemme | Collier, tuyau | Grapa, manguera |

56.045.0/0.0