0084096A.TIF (1648x2321x2 tiff)

Atlas Copco

Reg. code
ASL QAS275-10
1986-10

To be filed in the ASL collection — binder 23 — under tab. 73

Parts list for
Generators

Teilliste für
Generatoren

Onderdelenlijst voor
Generatoren

Liste de pièces pour
Génératrices

Reservdelsförteckning för
Generatorer

Lista de las partes para
Generadores

QAS275 Kd

ATLAS COPCO AIRPOWER n.v. - B-2610 WILRIJK - BELGIUM
Printed Matter No. 2930 0845 00

0084096B.TIF (1648x2323x2 tiff)

Instructions for use / Gebruiksaanwijzing / Instruktioner för användande

Read the "Contents" thoroughly. Some lists may cover special versions.

1. Explanation about columns A-B-C-D

A 1613 2185 00

Part number
See separate list
Not available as part. Maker's designation can be indicated in "Designation" column.

B

Indication about assemblies and sub-assemblies e.g.

Ref.	A	B
1	1613 2185 80	
2	2989 0049 01	•
3	1613 2185 00	•
4	1613 2185 01	••

1 comprises 2 and 3
3 comprises 4

C 1)2)

Footnotes on list

1

Parts grouped in a "Service Kit". For the "Kit" number, see below list. Parts of one "Service Kit" may be spread over several pages, shown at the end of "Contents".

L,N,T

Part approved by Classification societies. If put between brackets, the part itself is not approved, but must be used on units or with parts approved by those classification societies. An approval, e.g. Lloyd's Register of Shipping, may concern only a few parts of a unit and consequently not cover the entire unit.

Classification societies are:

An	Instituto Superiore per la Prevenzione E la Sicurezza del Lavoro (ISPESL)
Ao	Associated offices of Technical committees (AOTC)
As	American Society of Mechanical Engineers (ASME)
C	Canadian Standardization Association (CSA)
D	Department of Industrial Relations and Technology (DIR)
L	Lloyd's Register of Shipping
Lg	Germanischen Lloyd's
N	Det Norske Veritas
S	Service des Mines (SdM)
Sa	Statens Anlägningsprovning (SA)
Sv	Schweizerische Verein für Druckbehälterüberwachung
T	Technischer Überwachungs-Verein (TÜV)
Ta	Österreichischer Technischer-Überwachungs-Verein
U	Underwriters Laboratories (UL)

Notes to be read as follows: e.g. 1)2)-L. This part belongs to versions complying with both foot notes 1) and 2) and is also approved by Lloyd's.

D 3
AR

Quantity of parts
Bulk material or quantity to be determined in each case

2. "Designation" column

LP Low pressure. Only mentioned for multiple stage compressors
IP Intermediate pressure. Only mentioned for multiple stage compressors
HP High pressure. Only mentioned for multiple stage compressors

With an enumeration of machinetypes, versions and classification societies under one and the same Ref. No., always look carefully for the corresponding part number for your specific machine. e.g.:

GA310 — corresponding part number is valid for all GA310 machines with possible classifications and/or versions.

GA310-L — part number only valid for GA310 machines **with Lloyd's approval**.

3. Ordering parts

Always quote "Part number" and "Designation" of the desired parts as well as type designation and serial number of the unit.

Lees aandachtig de "Inhoudsopgave". Sommige lijsten kunnen speciale versies omvatten.

1. Toelichting bij kolommen A-B-C-D

A

Onderdeelnummer
Zie afzonderlijke lijst
Als wisselstuk niet verkrijgbaar. De specificatie van de fabrikant kan vermeld zijn in de kolom "Benaming"

B

Aanduiding in verband met samengestelde stukken en onderdelen vb.

Ref.	A	B
1	1613 2185 80	
2	2989 0049 01	•
3	1613 2185 00	•
4	1613 2185 01	••

1 omvat 2 en 3
3 omvat 4

C 1)2)

Voetnota's bij lijst

1

Onderdelen gegroepeerd in een "Service Kit". Zie onderaan de lijst voor het nummer van de "Kit". Onderdelen uit één enkele "Service Kit" kunnen verspreid zijn over verschillende bladzijden. Deze staan vermeld aan het eind van de "Inhoudsopgave".

L,N,T

Onderdeel goedgekeurd door Klassifikatiebureaus. Indien de afkorting tussen haakjes vermeld wordt, is het onderdeel zelf niet goedgekeurd, doch moet worden gebruikt bij groepen of met onderdelen goedgekeurd door deze klassifikatiebureaus. Een goedkeuring, bijv. Lloyd's Register of Shipping, is soms slechts geldig voor enkele onderdelen, en niet voor de volledige groep.

Klassifikatiebureaus zijn:

An	Instituto Superiore per la Prevenzione E la Sicurezza del Lavoro (ISPESL)
Ao	Associated offices of Technical committees (AOTC)
As	American Society of Mechanical Engineers (ASME)
C	Canadian Standardization Association (CSA)
D	Department of Industrial Relations and Technology (DIR)
L	Lloyd's Register of Shipping
Lg	Germanischen Lloyd's
N	Det Norske Veritas
S	Service des Mines (SdM)
Sa	Statens Anlägningsprovning (SA)
Sv	Schweizerische Verein für Druckbehälterüberwachung
T	Technischer Überwachungs-Verein (TÜV)
Ta	Österreichischer Technischer-Überwachungs-Verein
U	Underwriters Laboratories (UL)

Nota's moeten als volgt gelezen worden: 1)2)-L. Dit onderdeel behoort tot de uitvoeringen die voldoen aan beide voetnota's 1) en 2), en is eveneens goedgekeurd door Lloyd's.

D 3
AR

Aantal onderdelen
Afmeting of aantal te bepalen voor elk geval afzonderlijk

2. Kolom "Benaming"

LD Lage druk. Enkel vermeld bij meertraps kompressoren
MD Middendruk. Enkel vermeld bij meertraps kompressoren
HD Hoge druk. Enkel vermeld bij meertraps kompressoren

Bij een opsomming van machinetypes, versies en klassifikatiebureaus onder één en hetzelfde Ref. Nr., steeds nauwkeurig voor uw eigen machine het overeenkomstig onderdeelnummer opzoeken. vb.:

GA310 — hier geldt het onderdeelnummer voor alle GA310 machines met mogelijke klassifikaties en/of versies.

GA310-L — onderdeelnummer uitsluitend geldig voor GA310 machine **met Lloyd's goedkeuring**.

3. Bestellen van onderdelen

Vermeld steeds het "Onderdeelnummer" en de "Benaming" van de gewenste stukken, evenals het type en serienummer van de machine.

Läs "Innehåll" noggrant. Några förteckningar kan behandla speciella utföranden.

1. Förklaring av spalter A-B-C-D

A

Detaljnummer
Se separat förteckning
Inte tillgängligt som reservdel. Tillverkarens benämning kan anges i spalten "Benämning"

B

Uppgifter om monteringar och delmonteringar, t.ex.

Ref.	A	B
1	1613 2185 80	
2	2989 0049 01	•
3	1613 2185 00	•
4	1613 2185 01	••

1 innefattar 2 och 3
3 innefattar 4

C 1)2)

Fotnoter i förteckningen

1

Detaljer som ingår i en "Service Kit". Numret på "Kitten" återfinns under förteckningen. Detaljer i en "Service Kit" kan vara spridda över flera sidor, visade i slutet på "Innehåll".

L,N,T

Detalj godkänd av Klassningssällskap. Om det står inom parentes betyder förkortningen att själva detaljen har inte godkänts, utan måste monteras på enheter, eller tillsammans med detaljer som godkändes av dessa klassningssällskap. Det förefaller att t.ex. Lloyd's Register of Shipping godkännande bara berör några detaljer och följaktligen inte hela aggregatet.

Klassningssällskap är:

An	Instituto Superiore per la Prevenzione E la Sicurezza del Lavoro (ISPESL)
Ao	Associated offices of Technical committees (AOTC)
As	American Society of Mechanical Engineers (ASME)
C	Canadian Standardization Association (CSA)
D	Department of Industrial Relations and Technology (DIR)
L	Lloyd's Register of Shipping
Lg	Germanischen Lloyd's
N	Det Norske Veritas
S	Service des Mines (SdM)
Sa	Statens Anlägningsprovning (SA)
Sv	Schweizerische Verein für Druckbehälterüberwachung
T	Technischer Überwachungs-Verein (TÜV)
Ta	Österreichischer Technischer-Überwachungs-Verein
U	Underwriters Laboratories (UL)

Noter skall läsas på följande sätt. t. ex. 1)2)-L. Denna detalj tillhör utföranden som överensstämmer med både not 1) och not 2) och är också godkänd av Lloyd's.

D 3
AR

Antal detaljer
Dimension eller antal avgörs för varje enskilt fall

2. Spalten "Benämning"

LT Lågtryck. Anges endast för flerstegskompressorer
MT Mellantryck. Anges endast för flerstegskompressorer
HT Högtryck. Anges endast för flerstegskompressorer

Vid en uppräkning av maskintyper, versioner och klassningssällskap under ett och samma Ref. nr, skall man alltid vara noga med att uppsöka det detaljnummer som gäller för den egna maskinen. t.ex.:

GA310 — här gäller detaljnumret för alla GA310 maskiner med möjliga klassningar och/eller versioner.

GA310-L — detaljnummer endast gällande för GA310 maskin **godkänd av Lloyd's**.

3. Beställning av detaljer

Uppge alltid "Detaljnummer" och "Benämning" på delar som beställes, liksom också maskinens typbeteckning och tillverkningsnummer.

0084097A.TIF (1648x2323x2 tiff)

Gebrauchsanweisung / Instructions d'utilisation / Instrucciones para el manejo

Lesen Sie das "Inhaltsverzeichnis" sorgfältig durch. Bestimmte Listen können auch Sonderausführungen enthalten.

Lire attentivement "Table des matières". Quelques listes peuvent comprendre des versions spéciales.

Lea el "Indice" con atención. Es posible que algunas listas comprendan versiones especiales.

1. Deutung der Spalten A-B-C-D

1. Signification des colonnes A-B-C-D

1. Explicación con las columnas A-B-C-D

A 1613 2185 00
– – –
• • •

Teilnummer
Siehe einzelne Liste
Als Teil nicht verfügbar. Die Bezeichnung des Herstellers kann in der Spalte "Bezeichnung" erwähnt werden.

Numéro de pièce
Voir liste séparée
N'est pas disponible comme pièce. Les spécifications du constructeur peuvent être indiquées, dans la colonne "Désignation".

Número de la parte
Véase lista separada
No es disponible como parte. La designación del fabricante puede ser mencionada en la columna "Designación".

B

Anweisungen zu den Bausätzen und zusammengesetzten Teilen, z.B.

Ref.	A	B
1	1613 2185 80	
2	2989 0049 01	•
3	1613 2185 00	•
4	1613 2185 01	••

1 enthält 2 und 3
3 enthält 4

Interprétation de la notion "assemblage" et "sous-assemblage". Par exemple:

Ref.	A	B
1	1613 2185 80	
2	2989 0049 01	•
3	1613 2185 00	•
4	1613 2185 01	••

1 comprend 2 et 3
3 comprend 4

Indicación acerca de conjuntos y subconjuntos, p.ej.

Ref.	A	B
1	1613 2185 80	
2	2989 0049 01	•
3	1613 2185 00	•
4	1613 2185 01	••

1 comprende 2 y 3
3 comprende 4

C 1)2)

Fußnoten zu der Liste

Renvois au bas de la page

Notas al pie de la lista

1

Teile die in einem "Service Kit" gruppiert sind. Die "Kit" Nummer steht am Ende der Liste. Die Teile eines "Service Kits" können auf mehreren Seiten vorgefunden werden, die am Ende des "Inhaltsverzeichnisses" erwähnt sind.

Pièces contenues dans un "Service kit". Voir au bas de la page le numéro de commande du "Kit". Des pièces faisant partie d'un seul "Service kit" peuvent être indiquées dans plusieurs pages, énumérées en fin de la rubrique "Table des matières".

Partes agrupadas en un "Service Kit". Véase al pie de la lista para el número del "Kit". Es posible que las partes de un solo "Service Kit" vayan esparcidas por varias páginas. Estas se mencionan al fin del "Indice".

L,N,T

Dieser Teil ist von Klassifizierungs-Vereinen klassifiziert. Zwischen Klammern geschrieben bedeutet dies, daß er nicht klassifiziert ist. Er soll dann an Anlagen oder zusammen mit Teilen, klassifiziert von diesen Vereinen, angewendet werden. Eine Genehmigung, z.B. Lloyd's Register of Shipping, kann auch Beziehung haben auf nur einer bestimmten Anzahl von Teilen und nicht auf der ganzen Anlage.

Pièce approuvée par des Sociétés de Classification. Si entre parenthèses signifie que la pièce elle-même n'est pas approuvée par les Sociétés de Classification mais dont le montage est requis sur des groupes ou des pièces approuvées par ces Sociétés. Toute approbation (p.ex. celle de la Lloyd's Register of Shipping) peut se limiter aux pièces concernées et par conséquence ne couvre pas le groupe complet.

Parte aprobada por Sociedades de Clasificación. Si se halla entre paréntesis, la parte misma no ha sido aprobada, pero debe emplearse en unidades o con partes aprobadas por esas Sociedades de Clasificación. Es posible que una aprobación, p.ej. Lloyd's Register of Shipping, solamente toque a unas pocas partes de una unidad y, por consiguiente, no abrace la unidad completa.

Klassifizierungs-Vereinen sind:

Les Sociétés de Classification sont:

Son Sociedades de Clasificación:

An	Instituto Superiore per la Prevenzione E la Sicurezza del Lavoro (ISPESL)	Lg	Germanischen Lloyd's
Ao	Associated offices of Technical committees (AOTC)	N	Det Norske Veritas
As	American Society of Mechanical Engineers (ASME)	S	Service des Mines (SdM)
C	Canadian Standardization Association (CSA)	Sa	Statens Anläggningsprovning (SA)
D	Department of Industrial Relations and Technology (DIR)	Sv	Schweizerische Verein für Druckbehälterüberwachung
L	Lloyd's Register of Shipping	T	Technischer Überwachungs-Verein (TÜV)
		Ta	Österreichischer Technischer-Überwachungs-Verein
		U	Underwriters Laboratories (UL)

Anmerkungen sollten wie folgt gelesen werden: z.B. 1)2)-L. Dieser Teil gehört zu Ausführungen in Übereinstimmung mit Fußnoten 1) und 2) und von Lloyd's klassifiziert.

Interpréter les notes comme suit: p.ex. 1)2)-L. Cette pièce appartient aux versions précisées par les renvois 1) et 2) et est approuvée par Lloyd's.

Interpretar las notas como sigue: p.ej. 1)2)-L. Esta parte pertenece a las versiones que cumplen con las dos notas de pie 1) y 2) y también anda aprobada por Lloyd's.

D 3
AR

Anzahl der Teile
Abmessung oder Menge ist für jeden Fall nach Bedarf zu bestimmen

Quantité des pièces
Dimensions ou quantité à déterminer selon le cas

Número de partes
Se ha de especificar el tamaño o la cantidad según los casos

2. "Bezeichnung"-Spalte

2. Colonne "Désignation"

2. Columna "Designación"

ND Niederdruck. Nur erwähnt für mehrstufige Kompressoren
MD Mitteldruck. Nur erwähnt für mehrstufige Kompressoren

HD Hochdruck. Nur erwähnt für mehrstufige Kompressoren

BP Basse pression. Seulement indiqué pour les compresseurs à étages multiples
IP Pression intermédiaire. Seulement indiqué pour les compresseurs à étages multiples

HP Haute pression. Seulement indiqué pour les compresseurs à étages multiples

BP Baja presión. Mencionado únicamente para compresores de etapas múltiples
PI Presión intermedia. Mencionado únicamente para compresores de etapas múltiples
AP Alta presión. Mencionado únicamente para compresores de etapas múltiples

Bei einer Aufzählung von Maschinentypen, Ausführungen und Klassifizierungs-Vereinen unter einer und derselben Ref. Nr., immer sorgfältig für Ihre Maschine die entsprechende Teilnummer aufsuchen z.B.:

Lors d'une énumération de types, versions et de Sociétés de Classification, mentionnés sous le même N°. de Réf. préciser avec soin la pièce se rapportant au type et spécifications complètes de votre machine p.ex.:

En una enumeración de tipos de máquinas, versiones y Sociedades de Clasificación bajo uno mismo No. de Ref., buscar siempre el correcto número de parte que corresponde a su propia máquina p.ej.:

GA310

entsprechende Teilnummer ist gültig für alle GA310 Maschinen mit möglichen Klassifizierungen und/od. Ausführungen.

le numéro de pièce est valable pour tous les GA310 comprenant éventuellement des versions spéciales et/ou des versions approuvées par des Sociétés.

el número de la parte vale para todas las máquinas GA310 con todas las clasificaciones y/o versiones posibles.

GA310-L

Teilnummer gilt nur für GA310 Maschinen mit Lloyd's Klassifizierung

le numéro est uniquement valable pour les GA310 approuvés par Lloyd's.

el número de la parte vale únicamente para las máquinas GA310 aprobadas por Lloyd's.

3. Bestellen von Teilen

3. Commande des pièces

3. Pedidos de partes

Immer "Teilnummer" und "Bezeichnung" der erwünschten Teilen, sowie auch Typ und Seriennummer der Maschine angeben.

Lors d'une commande, spécifier le numéro et la désignation de la pièce et le type et le numéro de série du groupe.

Cite siempre el "Número de la parte" y la "Designación" de las partes deseadas, así como el tipo y número de serie de la unidad.

0084097B.TIF (1648x2323x2 tiff)

Contents

Generator parts .....
Control panel .....
Engine cooling system .....
Engine operating panel .....
Battery connections .....
Exhaust .....
Bodywork .....
Fuel tank .....

Inhoud

Generatoronderdelen .....
Bedieningsbord .....
Motorkoelsysteem .....
Motorbedieningspaneel .....
Batterij-aansluitingen .....
Uitlaat .....
Karrosserie .....
Brandstoftank .....

Innehåll

Generatordelar 6
Manöverpanel 8
Motorkylsystem 11
Motorns kontrollpanel 12
Batterianslutningar 14
Asgasljuddämpare 15
Karosseri 17
Bränsletank 20

0084098A.TIF (1648x2321x2 tiff)

Inhaltsverzeichnis

Generatorteile .....
Armaturenbrett .....
Motorkühlsystem .....
Motorbedienungstafel .....
Batterieanschlüsse .....
Auspuff .....
Karosserie .....
Kraftstoffbehälter .....

Table des matières

Pièces de génératrice .....
Panneau de commande .....
Système de refroidissement du moteur .....
Tableau, marche du moteur .....
Connexions de batterie .....
Echappement .....
Capotage .....
Réservoir à combustible .....

Indice

Partes del generador 6
Panel de control 8
Sistema de refrigeración del motor 11
Panel de funcionamiento del motor 12
Conexiones de batería 14
Escape 15
Carrocería 17
Tanque de combustible 20

Generator parts
Generatoronderdelen
Generatordelar
Generatorteile
Pièces de génératrice
Partes del generador

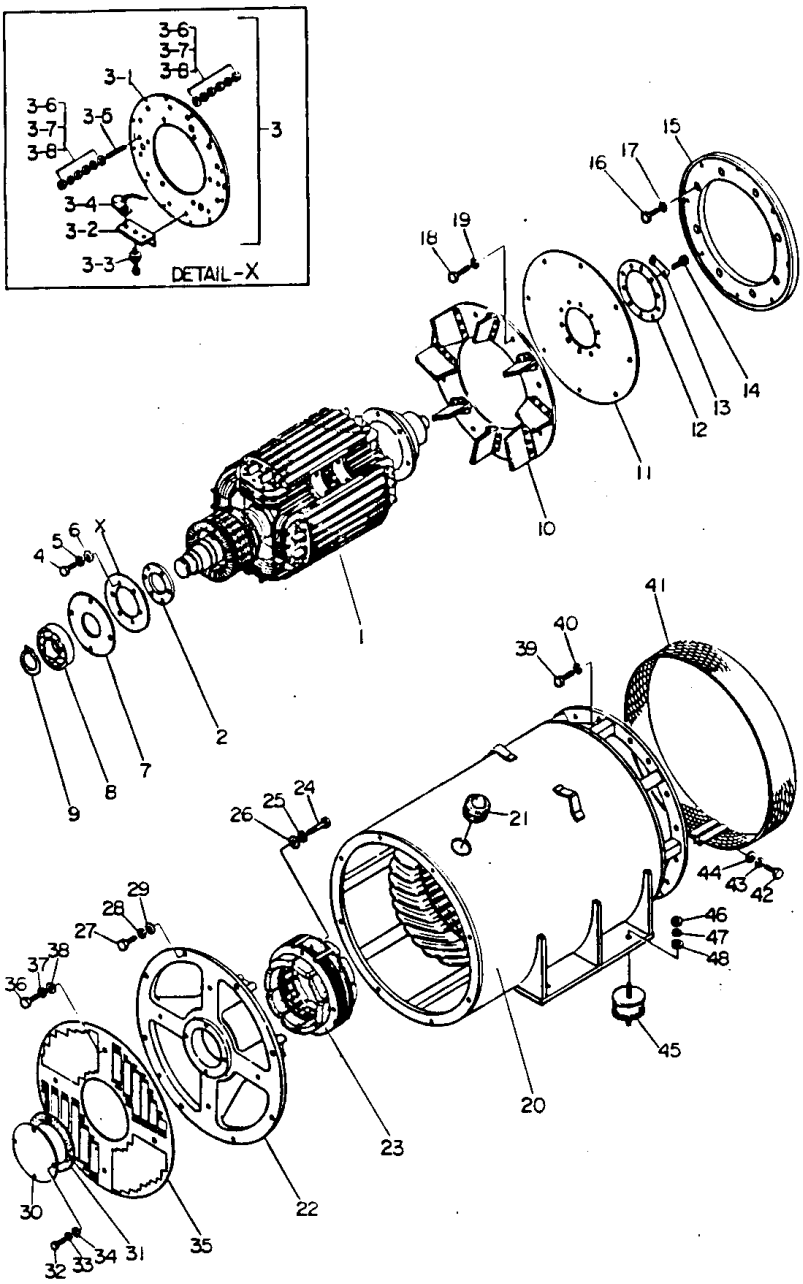

0084099A.TIF (1648x2321x2 tiff)

Ref.	A	B	C	D	Designation	Benaming	Benämning	Bezeichnung	Désignation	Designación
1	2900 5574 00			1	Rotor	Rotor	Rotor	Läufer	Rotor	Rotor
2	2900 5490 00			1	Hub	Naaf	Nav	Nabe	Moyeu	Cubo
3	2900 5448 00			1	Rectifier assy	Gelijkrichter	Likriktare	Gleichrichter	Redresseur	Rectificador
3.1	2900 6011 00	•		1	Base plate	Grondplaat	Bottenplatta	Grundplatte	Plaque de base	Placa de base
3.2	2900 6012 00	•		6	Bracket	Steun	Hållare	Halter	Support	Soporte
3.3	2900 5967 00	•		6	Rectifier	Gelijkrichter	Likriktare	Gleichrichter	Redresseur	Rectificador
3.4	2900 5964 00	•		1	Surge absorber	Golfdemper	Vågfrontskydd	Wellenschlucker	Amort. d'ondes	Amort. de ondas
3.5	2900 6035 00	•		2	Screw	Schroef	Skruv	Schraube	Vis	Tornillo
3.6	2900 5025 00	•		8	Washer	Onderlegplaatje	Bricka	Unterlegscheibe	Rondelle	Arandela
3.7	0333 2219 00	•		8	Spring washer	Veerplaatje	Fjäderbricka	Federring	Rondelle à ressort	Arandela de resorte
3.8	2900 5018 00	•		12	Nut	Moer	Mutter	Mutter	Ecrou	Tuerca
4	0147 1249 03			6	Bolt	Bout	Bult	Bolzen	Boulon	Perno
5	Ref. 3.7			6	Spring washer	Veerplaatje	Fjäderbricka	Federring	Rondelle à ressort	Arandela de resorte
6	0301 2321 00			6	Washer	Onderlegplaatje	Bricka	Unterlegscheibe	Rondelle	Arandela
7	2900 5489 00			1	Flange	Flens	Fläns	Flansch	Bride	Brida
8	0502 1090 34			1	Bearing	Lager	Lager	Lager	Roulement	Cojinete
9	2900 5041 00			1	Circlip	Klemveer	Låsring	Sprengring	Circlips	Presilla circular
10	2900 5467 00			1	Fan	Ventilator	Fläkt	Ventilator	Ventilateur	Ventilador
11	2900 5460 00			9	Coupling disk	Koppelingsschijf	Kopplingsskiva	Kupplungsscheibe	Disque d'accoupl.	Disco de acopl.
12	2900 5471 00			1	Ring	Ring	Ring	Ring	Anneau	Aro
13	2900 5472 00			5	Locking plate	Borgplaat	Låsplåt	Sicherungsblech	Plaque de blocage	Placa de fijación
14	0147 1403 03			10	Bolt	Bout	Bult	Bolzen	Boulon	Perno
15	2900 5462 00			1	Coupling ring	Koppelingsring	Kopplingsring	Kupplungsring	Anneau d'accoupl.	Anillo de acopl.
16	0147 1402 03			8	Bolt	Bout	Bult	Bolzen	Boulon	Perno
17	0333 2236 00			8	Spring washer	Veerplaatje	Fjäderbricka	Federring	Rondelle à ressort	Arandela de resorte
18	Ref. 14			8	Bolt	Bout	Bult	Bolzen	Boulon	Perno
19	Ref. 17			8	Spring washer	Veerplaatje	Fjäderbricka	Federring	Rondelle à ressort	Arandela de resorte
20	2900 5573 00			1	Starter	Starter	Startapparat	Anlasser	Démarreur	Arrancador
21	2900 6014 00			1	Grommet	Kous	Genomföring	Gummiring	Virole	Ojal
22	2900 5491 00			1	Bearing housing	Lagerhuis	Lagerhus	Lagergehäuse	Carter de roul.	Caja de cojinete
23	2900 5459 00			1	Field ass'y, exciter	Veld, opwekker	Fält, impulsgivare	Feld, Erreger	Champ, d'excit.	Campo, excit.
24	0147 1334 03			4	Bolt	Bout	Bult	Bolzen	Boulon	Perno
25	0333 2225 00			4	Spring washer	Veerplaatje	Fjäderbricka	Federring	Rondelle à ressort	Arandela de resorte
26	0301 2355 00			4	Washer	Onderlegplaatje	Bricka	Unterlegscheibe	Rondelle	Arandela
27	Ref. 14			8	Bolt	Bout	Bult	Bolzen	Boulon	Perno
28	Ref. 17			8	Spring washer	Veerplaatje	Fjäderbricka	Federring	Rondelle à ressort	Arandela de resorte
29	0301 2358 00			8	Washer	Onderlegplaatje	Bricka	Unterlegscheibe	Rondelle	Arandela
30	2900 5449 00			1	Cover	Deksel	Kåpa	Deckel	Couvercle	Tapa
31	2900 5457 00			1	Gasket	Pakking	Packning	Dichtung	Joint	Junta
32	0147 1258 03			4	Bolt	Bout	Bult	Bolzen	Boulon	Perno
33	Ref. 3.7			4	Spring washer	Veerplaatje	Fjäderbricka	Federring	Rondelle à ressort	Arandela de resorte
34	Ref. 6			4	Washer	Onderlegplaatje	Bricka	Unterlegscheibe	Rondelle	Arandela
35	2900 5458 00			1	Protection	Beschermstuk	Skydd	Schutz	Protection	Protección
36	0147 1246 03			4	Bolt	Bout	Bult	Bolzen	Boulon	Perno
37	Ref. 3.7			4	Bolt	Bout	Bult	Bolzen	Boulon	Perno
38	Ref. 6			4	Spring washer	Veerplaatje	Fjäderbricka	Federring	Rondelle à ressort	Arandela de resorte
39	Ref. 16			12	Bolt	Bout	Bult	Bolzen	Boulon	Perno
40	Ref. 17			12	Spring washer	Veerplaatje	Fjäderbricka	Federring	Rondelle à ressort	Arandela de resorte
41	2900 5470 00			1	Fan guard	Ventilatorscherm	Fläktskydd	Ventilatorschutz	Protecteur, vent.	Guardaventilador
42	0147 1252 03			2	Bolt	Bout	Bult	Bolzen	Boulon	Perno
43	Ref. 3.7			2	Spring washer	Veerplaatje	Fjäderbricka	Federring	Rondelle à ressort	Arandela de resorte
44	Ref. 6			2	Washer	Onderlegplaatje	Bricka	Unterlegscheibe	Rondelle	Arandela
45	2900 5390 00			4	Antivibration pad	Trillingsdemper	Vibrationsdämpare	Vibrationsdämpfer	Amort. antivibr.	Amort. de vibr.
46	0266 2114 00			8	Nut	Moer	Mutter	Mutter	Ecrou	Tuerca
47	0333 2243 00			8	Spring washer	Veerplaatje	Fjäderbricka	Federring	Rondelle à ressort	Arandela de resorte
48	0301 2358 00			8	Washer	Onderlegplaatje	Bricka	Unterlegscheibe	Rondelle	Arandela

56.046.0/0.0

Control panel
Bedieningsbord
Manöverpanel
Armaturenbrett
Panneau de commande
Panel de control

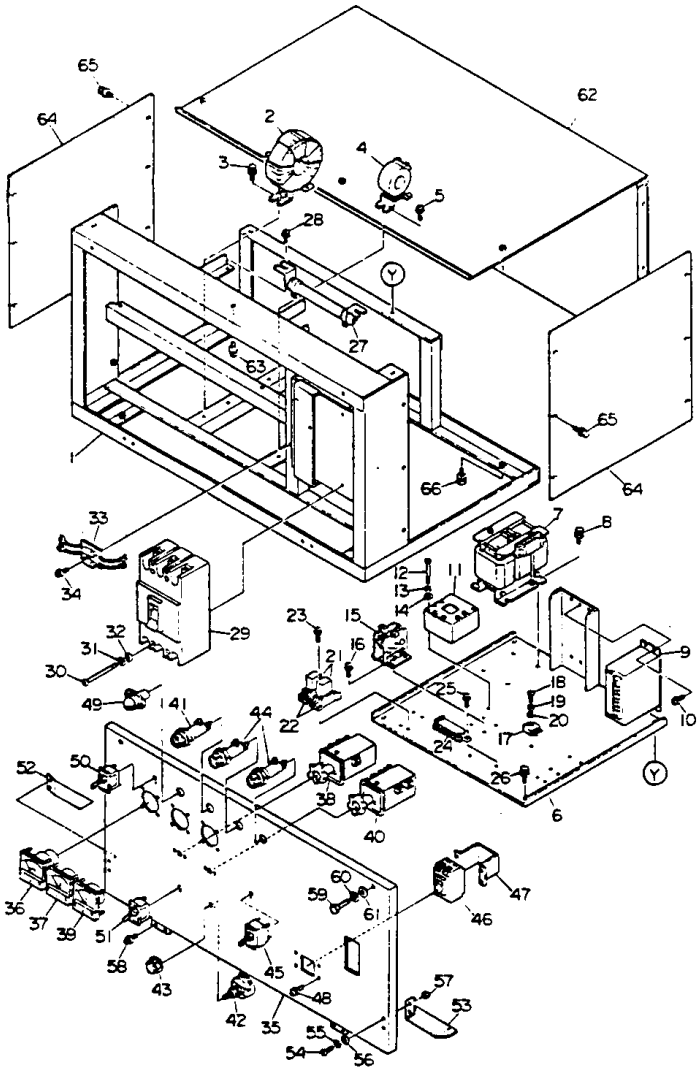

Ref.	A	B	C	D	Designation	Benaming	Benämning	Bezeichnung	Désignation	Designación
1	2900 5575 00			1	Control box	Kontrolekast	Manöverskåp	Schaltkasten	Armoire, comm.	Armario de mando
2	2900 5468 00			3	Transformer	Transformator	Transformator	Transformator	Transformateur	Transformador
3	0147 1246 03			6	Bolt	Bout	Bult	Bolzen	Boulon	Perno
4	2900 5286 00			3	Transformer	Transformator	Transformator	Transformator	Transformateur	Transformador
5	0160 6080 00			6	Screw	Schroef	Skruv	Schraube	Vis	Tornillo
6	2900 5577 00			1	Mounting panel	Monteerpaneel	Fästpanel	Montageplatte	Panneau de fix.	Panel de fijación
7	2900 5469 00			1	Transformer	Transformator	Transformator	Transformator	Transformateur	Transformador
8	Ref. 3			4	Bolt	Bout	Bult	Bolzen	Boulon	Perno
9	2900 5300 00			1	Voltage regul.	Spanningsregelaar	Spänningsregul.	Spannungsregler	Régul. de tension	Regul. de voltaje
10	0147 1205 03			4	Bolt	Bout	Bult	Bolzen	Boulon	Perno
11	2900 5287 00			1	Transformer	Transformator	Transformator	Transformator	Transformateur	Transformador
12	2900 5009 00			2	Screw	Schroef	Skruv	Schraube	Vis	Tornillo
13	0333 2215 00			2	Spring washer	Veerplaatje	Fjäderbricka	Federring	Rondelle à ressort	Arandela de resorte
14	0301 2318 00			2	Washer	Onderlegplaatje	Bricka	Unterlegscheibe	Rondelle	Arandela
15	2900 5299 00			1	Rectifier	Gelijkrichter	Likriktare	Gleichrichter	Redresseur	Rectificador
16	0160 6022 00			4	Screw	Schroef	Skruv	Schraube	Vis	Tornillo
17	2900 5101 00			1	Rectifier	Gelijkrichter	Likriktare	Gleichrichter	Redresseur	Rectificador
18	0160 6042 00			1	Screw	Schroef	Skruv	Schraube	Vis	Tornillo
19	0333 2212 00			1	Spring washer	Veerplaatje	Fjäderbricka	Federring	Rondelle à ressort	Arandela de resorte
20	0301 2315 00			1	Washer	Onderlegplaatje	Bricka	Unterlegscheibe	Rondelle	Arandela
21	2900 5100 00			2	Relay	Relais	Relä	Relais	Relais	Relé
22	2900 5102 00			2	Socket	Mof	Hylsa	Hulse	Douille	Casquillo
23	0160 6039 00			4	Screw	Schroef	Skruv	Schraube	Vis	Tornillo
24	2900 5298 00			1	Terminal block	Klemmenblok	Anslutningsplint	Klemmenblock	Bloc terminal	Bloque terminal
25	Ref. 23			2	Screw	Schroef	Skruv	Schraube	Vis	Tornillo
26	0147 1323 03			4	Bolt	Bout	Bult	Bolzen	Boulon	Perno
27	2900 5305 00			1	Resistor	Weerstand	Motstånd	Widerstand	Résistance	Resistencia
28	0160 6059 00			2	Screw	Schroef	Skruv	Schraube	Vis	Tornillo
29	2900 5292 00			1	Circuit breaker	Stroomonderbreker	Strömställare	Ausschalter	Disjoncteur	Disyuntor
30	0160 6089 00			4	Screw	Schroef	Skruv	Schraube	Vis	Tornillo
31	2900 5018 00			4	Spring washer	Veerplaatje	Fjäderbricka	Federring	Rondelle à ressort	Arandela de resorte
32	0301 2321 00			4	Washer	Onderlegplaatje	Bricka	Unterlegscheibe	Rondelle	Arandela
33	2900 5164 00			1	Resistor	Weerstand	Motstånd	Widerstand	Résistance	Resistencia
34	Ref. 28			1	Screw	Schroef	Skruv	Schraube	Vis	Tornillo
35	2900 5576 00			1	Control panel	Bedieningsbord	Manöverpanel	Schalttafel	Panneau comm.	Panel de mando
36	2900 5087 00			1	Frequency meter	Frequentiemeter	Frekvensmätare	Frequenzmesser	Fréquencemètre	Frecuencímetro
37	2900 5281 00			1	Ammeter	Ampèremeter	Amperemeter	Ammeter	Ampèremètre	Amperímetro
38	2900 5089 00			1	Switch	Schakelaar	Brytare	Schalter	Interrupteur	Interruptor
39	2900 5086 00			1	Voltmeter	Voltmeter	Spänningsmätare	Voltmeter	Voltmètre	Voltímetro
40	2900 5090 00			1	Switch	Schakelaar	Brytare	Schalter	Interrupteur	Interruptor
41	2900 5095 00			1	Lampholder	Lamphouder	Lamphållare	Lampenfassung	Porte-lampe	Portalámpara
-	2900 5096 00	•		1	Lamp	Lamp	Lampa	Lampe	Lampe	Lámpara
42	2900 5302 00			1	Rheostat	Regelbare weerst.	Reostat	Rheostat	Rhéostat	Reóstato
43	2900 5303 00			1	Knob	Knop	Knapp	Knopf	Bouton	Botón
44	Ref. 41			2	Lamp	Lamp	Lampa	Lampe	Lampe	Lámpara
-	2900 5096 00	•		1	Lamp	Lamp	Lampa	Lampe	Lampe	Lámpara
45	2900 5103 00			1	Switch	Schakelaar	Brytare	Schalter	Interrupteur	Interruptor
46	2900 5092 00			1	Circuit breaker	Stroomonderbreker	Strömställare	Ausschalter	Disjoncteur	Disyuntor
47	2900 5404 00			1	Bracket	Steun	Hållare	Halter	Support	Soporte
48	0160 6084 00			4	Screw	Schroef	Skruv	Schraube	Vis	Tornillo
49	2900 5016 00			1	Light	Licht	Lampa	Licht	Lampe	Luz
50	2900 5104 00			1	Switch	Schakelaar	Brytare	Schalter	Interrupteur	Interruptor
51	Ref. 50			1	Switch	Schakelaar	Brytare	Schalter	Interrupteur	Interruptor
52	2900 5474 00			1	Bracket	Steun	Hållare	Halter	Support	Soporte
53	2900 5475 00			1	Bracket	Steun	Hållare	Halter	Support	Soporte
54	0160 6063 00			4	Screw	Schroef	Skruv	Schraube	Vis	Tornillo
55	0333 2215 00			4	Spring washer	Veerplaatje	Fjäderbricka	Federring	Rondelle à ressort	Arandela de resorte
56	Ref. 14			4	Washer	Onderlegplaatje	Bricka	Unterlegscheibe	Rondelle	Arandela
57	0266 2107 00			4	Nut	Moer	Mutter	Mutter	Ecrou	Tuerca
58	Ref. 28			4	Screw	Schroef	Skruv	Schraube	Vis	Tornillo
59	2900 5008 00			2	Bolt	Bout	Bult	Bolzen	Boulon	Perno
60	0333 2225 00			2	Spring washer	Veerplaatje	Fjäderbricka	Federring	Rondelle à ressort	Arandela de resorte
61	0301 2335 00			2	Washer	Onderlegplaatje	Bricka	Unterlegscheibe	Rondelle	Arandela
62	2900 5492 00			1	Cover	Deksel	Kåpa	Deckel	Couvercle	Tapa
63	Ref. 3			6	Bolt	Bout	Bult	Bolzen	Boulon	Perno
64	2900 5473 00			2	Cover	Deksel	Kåpa	Deckel	Couvercle	Tapa
65	Ref. 3			12	Bolt	Bout	Bult	Bolzen	Boulon	Perno
66	Ref. 26			4	Bolt	Bout	Bult	Bolzen	Boulon	Perno
-	2900 6023 00		1)	1	Wire harness **PART A**	Kabelboom	Kabelsats	Drahtbündel	Faisceau, câbles	Conjunto de cables
-	2900 6024 00		1)	1	Wire harness **Part B**	Kabelboom	Kabelsats	Drahtbündel	Faisceau, câbles	Conjunto de cables

1) Generator side / Generatorkant / Generatorsida
Generatorseite / Côté de la génératrice / Lado de generador

56.047.0/0.0

0084100B.TIF (1648x2323x2 tiff)

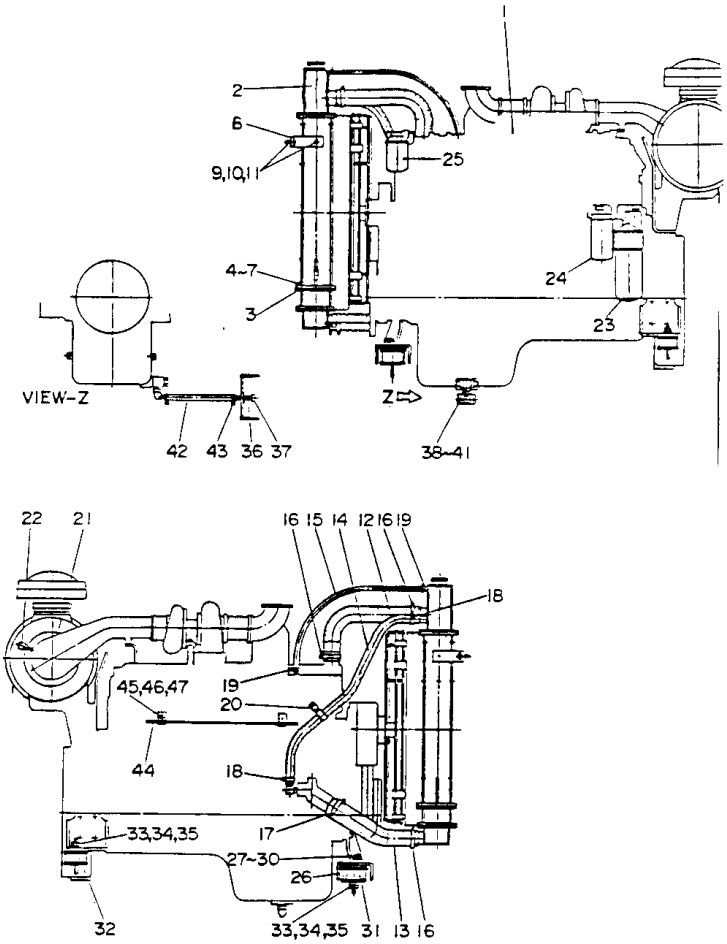

0084101A.TIF (1648x2323x2 tiff)

Engine cooling system
Motorkoelsysteem
Motorkylsystem
Motorkühlsystem
Système de refroidissement du moteur
Sistema de refrigeración del motor

Ref.	A	B	C	D	Designation	Benaming	Benämning	Bezeichnung	Désignation	Designación
1	2900 5309 00		2)	1	Engine KOMATSU SA6D 125	Motor	Motor	Motor	Moteur	Motor
2	2900 5319 00		2)	1	Radiator KOMATSU 6930-61-9610	Radiator	Kylare	Kühler	Radiateur	Radiador
3	2900 5392 00		2)	2	Antivibration pad KOMATSU 6996-61-9350	Trillingsdemper	Vibrationsdämpare	Vibrationsdämpfer	Amort. antivibr.	Amort. de vibr.
4	0147 1514 00			4	Bolt	Bout	Bult	Bolzen	Boulon	Perno
5	0333 2145 00			4	Spring washer	Veerplaatje	Fjäderbricka	Federring	Rondelle à ressort	Arandela de resorte
6	0301 2386 00			4	Washer	Onderlegplaatje	Bricka	Unterlegscheibe	Rondelle	Arandela
7	0266 2115 00			4	Nut	Moer	Mutter	Mutter	Ecrou	Tuerca
8	2900 5623 00			2	Bracket	Steun	Hållare	Halter	Support	Soporte
9	0147 1400 03			4	Bolt	Bout	Bult	Bolzen	Boulon	Perno
10	0333 2236 00			4	Spring washer	Veerplaatje	Fjäderbricka	Federring	Rondelle à ressort	Arandela de resorte
11	0301 2378 00			4	Washer	Onderlegplaatje	Bricka	Unterlegscheibe	Rondelle	Arandela
12	2900 5329 00		2)	1	Hose KOMATSU 6151-61-9810	Slang	Slang	Schlauch	Flexible	Manguera
13	2900 5339 00		2)	1	Hose KOMATSU 6152-61-9820	Slang	Slang	Schlauch	Flexible	Manguera
14	2900 5330 00		2)	1	Hose KOMATSU 07261-22612	Slang	Slang	Schlauch	Flexible	Manguera
15	2900 5328 00		2)	1	Hose KOMATSU 07260-20990	Slang	Slang	Schlauch	Flexible	Manguera
16	2900 5115 00		2)	4	Hose clip KOMATSU 07281-00809	Slangklem	Slangklämma	Schlauchklemme	Collier, tuyau	Grapa, manguera
17	2900 5336 00		2)	1	Hose clip KOMATSU 07281-01029	Slangklem	Slangklämma	Schlauchklemme	Collier, tuyau	Grapa, manguera
18	2900 5334 00		2)	2	Hose clip KOMATSU 07281-00419	Slangklem	Slangklämma	Schlauchklemme	Collier, tuyau	Grapa, manguera
19	2900 5335 00		2)	2	Hose clip KOMATSU 07281-00197	Slangklem	Slangklämma	Schlauchklemme	Collier, tuyau	Grapa, manguera
20	2900 5325 00		2)	1	Clamp KOMATSU 113-899-7950	Klem	Klammer	Klemme	Collier	Abrazadera
21	* * *			1	Air filter	Luchtfilter	Luftfilter	Luftfilter	Filtre à air	Filtro de aire
-	2900 5346 00	•	2)	1	Filter element KOMATSU 6125-81-7032	Filterelement	Filterelement	Filterelement	Elément de filtre	Elemento del filtro
22	2900 5119 00			1	Warning device	Verklikker	Varningsindikator	Warnanlage	Avertisseur	Disp. de aviso
23	2900 5350 00		2)	1	Oil filter element KOMATSU 600-211-1230	Oliefilterelement	Oljefilterelement	Ölfilterelement	Elément du filtre	Elemento de filtro
24	2900 5352 00		2)	1	Fuel filt. el. KOMATSU 600-311-8291	Brandstoffilterel.	El. bränslefilt.	Kraftstoffilterel.	El. filtre comb.	El. filtro comb.
25	2900 5354 00		1)2)	1	Filter element KOMATSU 600-411-1020	Filterelement	Filterelement	Filterelement	Elément de filtre	Elemento del filtro
26	2900 5549 00			1	Engine support	Motorsteun	Motorstöd	Motorkonsole	Support moteur	Soporte del motor
27	2900 5001 00			2	Bolt	Bout	Bult	Bolzen	Boulon	Perno
28	Ref. 5			2	Spring washer	Veerplaatje	Fjäderbricka	Federring	Rondelle à ressort	Arandela de resorte
29	Ref. 6			2	Washer	Onderlegplaatje	Bricka	Unterlegscheibe	Rondelle	Arandela
30	Ref. 7			2	Nut	Moer	Mutter	Mutter	Ecrou	Tuerca
31	2900 5389 00			2	Antivibration pad	Trillingsdemper	Vibrationsdämpare	Vibrationsdämpfer	Amort. antivibr.	Amort. de vibr.
32	2900 5390 00			2	Antivibration pad	Trillingsdemper	Vibrationsdämpare	Vibrationsdämpfer	Amort. antivibr.	Amort. de vibr.
33	0266 2114 00			4	Nut	Moer	Mutter	Mutter	Ecrou	Tuerca
34	0333 2243 00			4	Spring washer	Veerplaatje	Fjäderbricka	Federring	Rondelle à ressort	Arandela de resorte
35	0301 2378 00			4	Washer	Onderlegplaatje	Bricka	Unterlegscheibe	Rondelle	Arandela
36	2900 5515 00			1	Drain valve	Aftapklep	Avtappningsventil	Ablaßventil	Soupape de vid.	Válvula de drenaje
37	2900 5044 00			1	Cap	Deksel	Lock	Deckel	Couvercle	Tapa
38	0147 1325 03			2	Bolt	Bout	Bult	Bolzen	Boulon	Perno
39	0333 2212 00			2	Spring washer	Veerplaatje	Fjäderbricka	Federring	Rondelle à ressort	Arandela de resorte
40	0301 2335 00			2	Washer	Onderlegplaatje	Bricka	Unterlegscheibe	Rondelle	Arandela
41	0266 2110 00			2	Nut	Moer	Mutter	Mutter	Ecrou	Tuerca
42	2900 6017 00			1	Hose	Slang	Slang	Schlauch	Flexible	Manguera
43	2900 5155 00			2	Hose clip	Slangklem	Slangklämma	Schlauchklemme	Collier, tuyau	Grapa, manguera
44	2900 5518 00			1	Support	Stut	Stöd	Stütze	Support	Soporte
45	0147 1321 03			2	Bolt	Bout	Bult	Bolzen	Boulon	Perno
46	Ref. 39			2	Spring washer	Veerplaatje	Fjäderbricka	Federring	Rondelle à ressort	Arandela de resorte
47	Ref. 40			2	Washer	Onderlegplaatje	Bricka	Unterlegscheibe	Rondelle	Arandela

1) Corrosion resistor / Corrosiebescherming / Korrosionsskydd
Korrosionsschutz / Résistance à la corrosion / Protección contra corrosión
2) To be ordered from local Komatsu dealer / Te bestellen bij de plaatselijke Komatsu handelaar / Beställes av lokal Komatsu återförsäljare
Zu bestellen beim örtlichen Komatsu Händler / A commander chez l'agence locale Komatsu / Encargar al vendedor local de Komatsu

56.048.0/0.0

0084101B.TIF (1648x2323x2 tiff)

Engine operating panel
Motorbedieningspaneel
Motorns kontrollpanel
Motorbedienungstafel
Tableau, marche du moteur
Panel de funcionamiento del motor

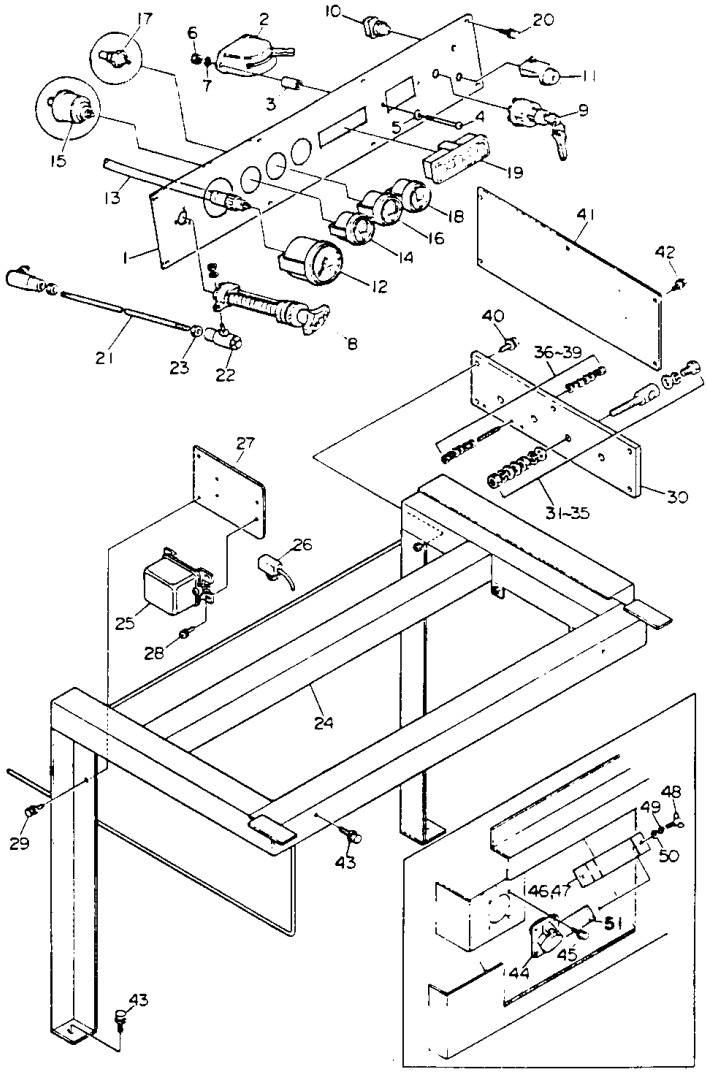

0084102A.TIF (1648x2323x2 tiff)

Ref.	A	B	C	D	Designation	Benaming	Benämning	Bezeichnung	Désignation	Designación
1	2900 5579 00			1	Fascia panel	Instrumentenbord	Instrumentpanel	Instrumentenbrett	Panneau facial	Tabla de frontis
2	2900 5124 00			1	Switch	Schakelaar	Brytare	Schalter	Interrupteur	Interruptor
3	2900 5416 00			2	Spacer	Afstandstuk	Distansstycke	Distanzstück	Entretoise	Espaciador
4	0160 1331 00			2	Screw	Schroef	Skruv	Schraube	Vis	Tornillo
5	0301 2335 00			2	Washer	Onderlegplaatje	Bricka	Unterlegscheibe	Rondelle	Arandela
6	0266 2110 00			2	Nut	Moer	Mutter	Mutter	Ecrou	Tuerca
7	0333 2225 00			2	Spring washer	Veerplaatje	Fjäderbricka	Federring	Rondelle à ressort	Arandela de resorte
8	2900 5181 00			1	Speed regulator	Snelheidsregelaar	Varvtalsregulator	Drehzahlregler	Régul. de vitesse	Regul. de veloc.
9	2900 5123 00			1	Starter switch	Startschakelaar	Startströmställare	Anlaßschalter	Comm. démarr.	Interr. de arranque
10	2900 5126 00			1	Switch	Schakelaar	Brytare	Schalter	Interrupteur	Interruptor
11	2900 5355 00			1	Light	Licht	Lampa	Licht	Lampe	Luz
12	2900 5358 00			1	Tachometer	Toerenteller	Varvräknare	Tachometer	Tachymètre	Tacómetro
13	2900 5360 00			1	Cable	Kabel	Kabel	Kabel	Câble	Cable
14	2900 5364 00			1	Press. gauge	Manometer	Manometer	Manometer	Manomètre	Manómetro
15	2900 5366 00			1	Unit, oil press.	Eenheid, oliedruk	Enhet, oljetryck	Einheit, Öldruck	Disp.,pr. d'huile	Disp. pres. aceite
16	2900 5367 00			1	Temp. gauge	Temp. meter	Temp. mätare	Temp. Messer	Ind. de temp.	Ind. de temp.
17	2900 5369 00			1	Unit, water temp.	Eenh.,watertemp.	Enhet, vattentemp.	Einh., Wassertemp.	Disp.,temp. d'eau	Disp.,temp. agua
18	2900 5362 00			1	Ammeter	Ampèremeter	Amperemeter	Ammeter	Ampèremètre	Amperímetro
19	2900 5127 00			1	Indicator	Verklikker	Indikator	Anzeiger	Indicateur	Indicador
-	2900 5297 00	•		6	Lamp	Lamp	Lampa	Lampe	Lampe	Lámpara
20	0147 1246 03			8	Bolt	Bout	Bult	Bolzen	Boulon	Perno
21	2900 5580 00			1	Link	Verbindingsstuk	Länk	Verbindungsglied	Articulation	Unión
22	2900 5139 00			2	Ball joint	Kogelgewricht	Kulled	Kugelgelenk	Rotule sphérique	Junta de bola
23	Ref. 6			2	Nut	Moer	Mutter	Mutter	Ecrou	Tuerca
24	2900 5646 00			1	Support	Stut	Stöd	Stütze	Support	Soporte
25	2900 5140 00			1	Relay	Relais	Relä	Relais	Relais	Relé
26	2900 5141 00			1	Unit, batt. sens.	Eenh., batterijsens.	Enhet, batt.givare	Einh., Batt.fühler	Un., sens. de batt.	Un., sens. batería
27	2900 5581 00			1	Bracket	Steun	Hållare	Halter	Support	Soporte
28	0160 6083 00			4	Screw	Schroef	Skruv	Schraube	Vis	Tornillo
29	0147 1323 03			2	Bolt	Bout	Bult	Bolzen	Boulon	Perno
30	2900 5494 00			1	Terminal board	Klemmenbord	Anslutningsplint	Klemmbrett	Réglette à bornes	Tablero de bornes
31	2900 5406 00			4	Terminal	Klem	Koppling	Klemme	Réglette à bornes	Terminal
32	2900 5407 00			4	Bolt	Bout	Bult	Bolzen	Boulon	Perno
33	2900 5027 00			16	Washer	Onderlegplaatje	Bricka	Unterlegscheibe	Rondelle	Arandela
34	0333 2243 00			12	Spring washer	Veerplaatje	Fjäderbricka	Federring	Rondelle à ressort	Arandela de resorte
35	2900 6025 00			10	Nut	Moer	Mutter	Mutter	Ecrou	Tuerca
36	2900 5410 00			2	Stud	Tapeind	Pinnbult	Stehbolzen	Goujon	Espárrago
37	2900 5025 00			12	Washer	Onderlegplaatje	Bricka	Unterlegscheibe	Rondelle	Arandela
38	0333 2219 00			4	Spring washer	Veerplaatje	Fjäderbricka	Federring	Rondelle à ressort	Arandela de resorte
39	0266 2108 00			10	Nut	Moer	Mutter	Mutter	Ecrou	Tuerca
40	0147 1325 03			5	Bolt	Bout	Bult	Bolzen	Boulon	Perno
41	2900 5578 00			1	Protection	Beschermstuk	Skydd	Schutz	Protection	Protección
42	0147 1249 03			5	Bolt	Bout	Bult	Bolzen	Boulon	Perno
43	Ref. 29			4	Bolt	Bout	Bult	Bolzen	Boulon	Perno
44	1089 0494 46			1	Cable box	Aansluitdoos	Kopplingslåda	Anschlußdose	Boîte de jonction	Caja de conexión
-	1089 0495 46			1	Cable connector	Kabelverbinding	Kabelförbindning	Kabelverbinder	Conn. de câble	Conector de cable
45	0147 1207 03			4	Bolt	Bout	Bult	Bolzen	Boulon	Perno
46	2900 5195 00			1	Clamp	Klem	Klammer	Klemme	Collier	Abrazadera
47	2900 5885 00			1	Seal	Afdichting	Tätning	Dichtung	Joint	Junta
48	2900 5035 00			2	Wing screw	Vleugelschroef	Vingskruv	Flügelschraube	Vis à oreilles	Tornillo de orejas
49	Ref. 7			2	Spring washer	Veerplaatje	Fjäderbricka	Federring	Rondelle à ressort	Arandela de resorte
50	Ref. 5			2	Washer	Onderlegplaatje	Bricka	Unterlegscheibe	Rondelle	Arandela
51	2900 5210 00			1	Seal	Afdichting	Tätning	Dichtung	Joint	Junta
-	2900 6026 00			1	Wire harness	Kabelboom	Kabelsats	Drahtbündel	Faisceau, câbles	Conjunto de cables

1) Engine side / Motorkant / Motorsida
Motorseite / Côté du moteur / Lado del motor

56.049.0/0.0

Battery connections
Batterij-aansluitingen
Batterianslutningar
Batterieanschlüsse
Connexions de batterie
Conexiones de bateria

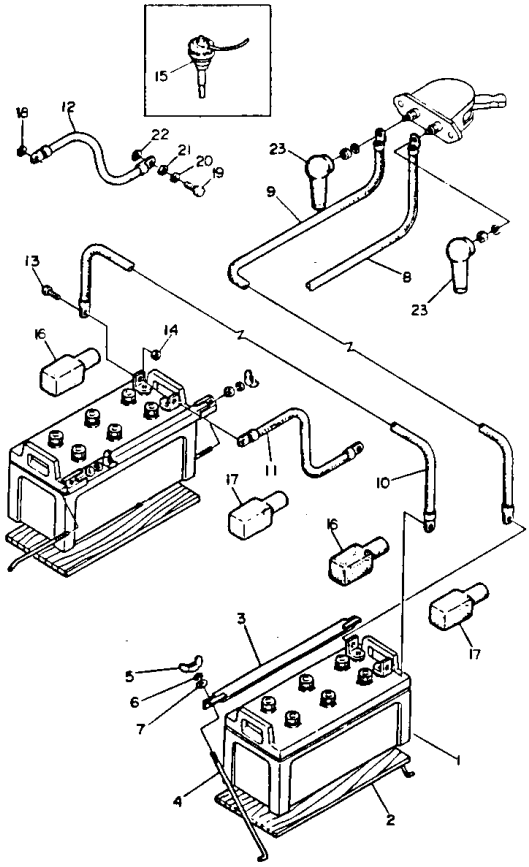

Ref.	A	B	C	D	Designation	Benaming	Benämning	Bezeichnung	Désignation	Designación
1	2900 5047 00		.....	2....	Battery	Batterij	Batteri	Batterie	Batterie	Batería
2	2900 5171 00		.....	2....	Battery saddle	Batterijsteun	Batterihållare	Batteriestuhl	Support de batt.	Soporte de batería
3	2900 5172 00		.....	2....	Clamp	Klem	Klammer	Klemme	Collier	Abrazadera
4	2900 5173 00		.....	4....	Tie rod	Trekstaaf	Parallellstag	Zugstange	Barre d'accoupl.	Tirante
5	0296 1110 00		.....	4....	Wing nut	Vleugelmoer	Vingmutter	Flügelmutter	Ecrou à oreilles	Tuerca de orejas
6	0333 2225 00		.....	4....	Spring washer	Veerplaatje	Fjäderbricka	Federring	Rondelle à ressort	Arandela de resorte
7	0301 2335 00		.....	4....	Washer	Onderlegplaatje	Bricka	Unterlegscheibe	Rondelle	Arandela
8	2900 5582 00		.....	1....	Battery cable	Batterijkabel	Batterikabel	Batteriekabel	Câble de batterie	Cable de batería
9	2900 5583 00		.....	1....	Battery cable	Batterijkabel	Batterikabel	Batteriekabel	Câble de batterie	Cable de batería
10	2900 5584 00		.....	1....	Battery cable	Batterijkabel	Batterikabel	Batteriekabel	Câble de batterie	Cable de batería
11	2900 5585 00		.....	1....	Battery cable	Batterijkabel	Batterikabel	Batteriekabel	Câble de batterie	Cable de batería
12	2900 5586 00		.....	1....	Earth cable	Aardingskabel	Jordkabel	Erdungskabel	Cond. mise à terre	Conductor a tierra
13	0147 1363 03		.....	4....	Bolt	Bout	Bult	Bolzen	Boulon	Perno
14	0266 2111 00		.....	4....	Nut	Moer	Mutter	Mutter	Ecrou	Tuerca
15	2900 5377 00		.....	1....	Sensor	Sensor	Givare	Fühler	Détecteur	Sensor
16	2900 5441 00		.....	2....	Shroud	Beschermhoes	Skydd	Schutzhaube	Housse	Funda
17	2900 5442 00		.....	2....	Shroud	Beschermhoes	Skydd	Schutzhaube	Housse	Funda
18	0333 3242 00		.....	1....	Lock washer	Borgplaatje	Låsbricka	Sicherungsscheibe	Rondelle, blocage	Arand., seguridad
19	0147 1400 03		.....	1....	Bolt	Bout	Bult	Bolzen	Boulon	Perno
20	0333 2236 00		.....	1....	Spring washer	Veerplaatje	Fjäderbricka	Federring	Rondelle à ressort	Arandela de resorte
21	0301 2358 00		.....	1....	Washer	Onderlegplaatje	Bricka	Unterlegscheibe	Rondelle	Arandela
22	0333 3237 00		.....	1....	Lock washer	Borgplaatje	Låsbricka	Sicherungsscheibe	Rondelle, blocage	Arand., seguridad
23	2900 5106 00		.....	2....	Shroud	Beschermhoes	Skydd	Schutzhaube	Housse	Funda

56.050.0/0.0

Exhaust
Uitlaat
Avgasljuddämpare
Auspuff
Echappement
Escape

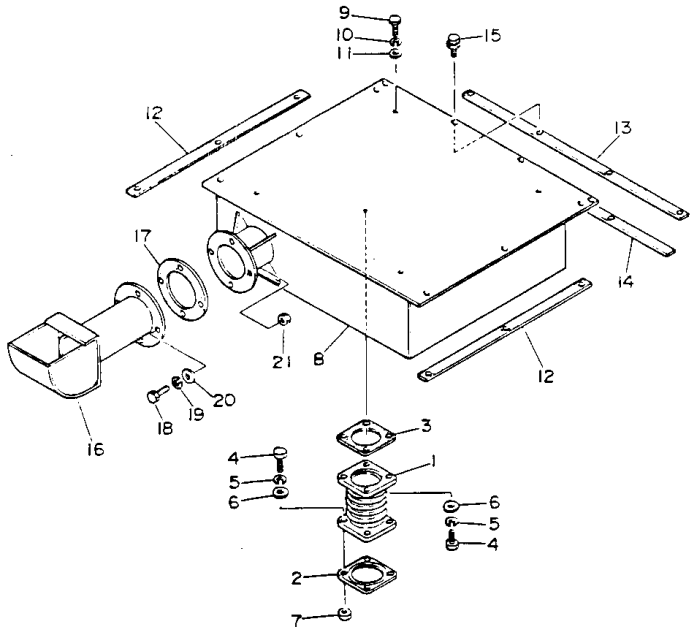

Ref.	A	B	C	D	Designation	Benaming	Benämning	Bezeichnung	Désignation	Designación
1	2900 5588 00		.....	1....	Exhaust pipe	Uitlaatpijp	Avgasrör	Auspuffrohr	Tuyau d'échap.	Tubo de escape
2	2900 5381 00		.....	1....	Gasket	Pakking	Packning	Dichtung	Joint	Junta
3	2900 5590 00		.....	1....	Gasket	Pakking	Packning	Dichtung	Joint	Junta
4	0147 1404 03		.....	8....	Bolt	Bout	Bult	Bolzen	Boulon	Perno
5	0333 2236 00		.....	8....	Spring washer	Veerplaatje	Fjäderbricka	Federring	Rondelle à ressort	Arandela de resorte
6	0301 2358 00		.....	8....	Washer	Onderlegplaatje	Bricka	Unterlegscheibe	Rondelle	Arandela
7	0266 2112 00		.....	4....	Nut	Moer	Mutter	Mutter	Ecrou	Tuerca
8	2900 5587 00		.....	1....	Muffler	Geluiddemper	Ljuddämpare	Schalldämpfer	Silencieux	Silenciador
9	0147 1400 03		.....	4....	Bolt	Bout	Bult	Bolzen	Boulon	Perno
10	Ref. 5		.....	4....	Spring washer	Veerplaatje	Fjäderbricka	Federring	Rondelle à ressort	Arandela de resorte
11	Ref. 6		.....	4....	Washer	Onderlegplaatje	Bricka	Unterlegscheibe	Rondelle	Arandela
12	2900 5592 00		.....	2....	Gasket	Pakking	Packning	Dichtung	Joint	Junta
13	2900 5476 00		.....	1....	Gasket	Pakking	Packning	Dichtung	Joint	Junta
14	2900 5477 00		.....	1....	Gasket	Pakking	Packning	Dichtung	Joint	Junta
15	0147 1326 03		.....	10....	Bolt	Bout	Bult	Bolzen	Boulon	Perno
16	2900 5589 00		.....	1....	Exhaust pipe	Uitlaatpijp	Avgasrör	Auspuffrohr	Tuyau d'échap.	Tubo de escape
17	2900 5591 00		.....	1....	Gasket	Pakking	Packning	Dichtung	Joint	Junta
18	Ref. 4		.....	4....	Bolt	Bout	Bult	Bolzen	Boulon	Perno
19	Ref. 5		.....	4....	Spring washer	Veerplaatje	Fjäderbricka	Federring	Rondelle à ressort	Arandela de resorte
20	Ref. 6		.....	4....	Washer	Onderlegplaatje	Bricka	Unterlegscheibe	Rondelle	Arandela
21	Ref. 7		.....	4....	Nut	Moer	Mutter	Mutter	Ecrou	Tuerca

56.051.0/0.0

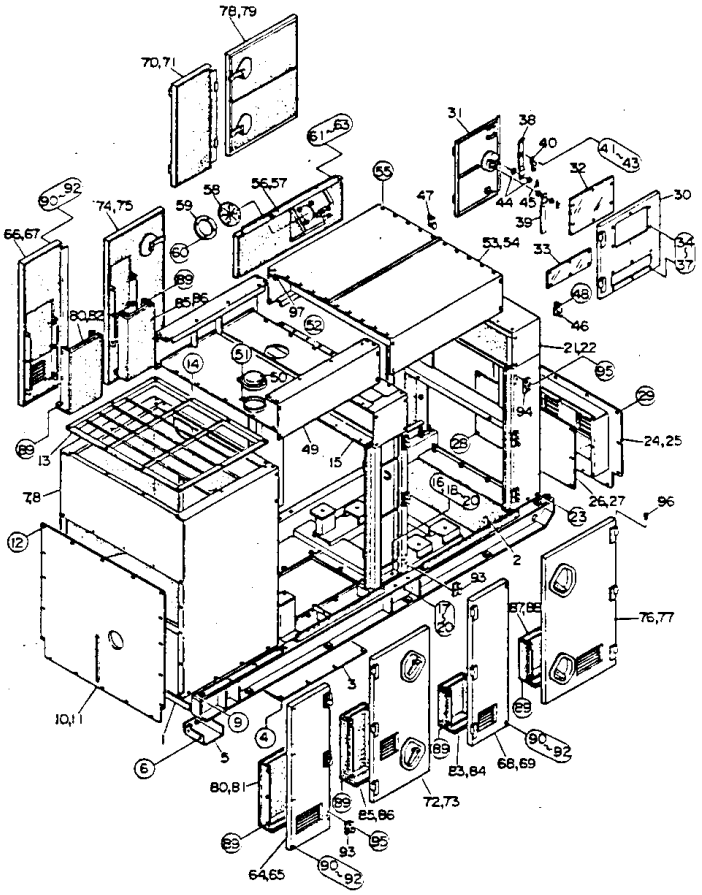
78,79
70,71
61-63
31
38
40
41-43
32
30
34
37
44
45
39
33
53,54
47
55
56,57
58
59
60
90-92
74,75
66,67
89
85,86
80,82
97
52
48
46
21,22
95
51
14
50
94
29
24,25
89
13
49
15
28
16,18
20
26,27
96
78
23
12
2
93
87,88
76,77
20
3
10,11
9
4
89
6
5
89
90-92
83,84
68,69
80,81
72,73
89
85,86
93
95
89
64,65
90-92

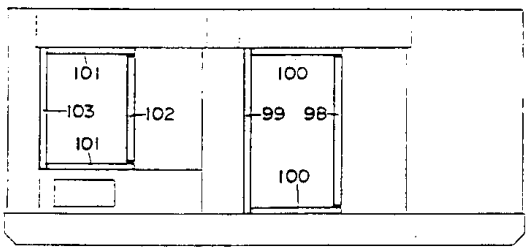
101
103
102
101
100
99
98
100

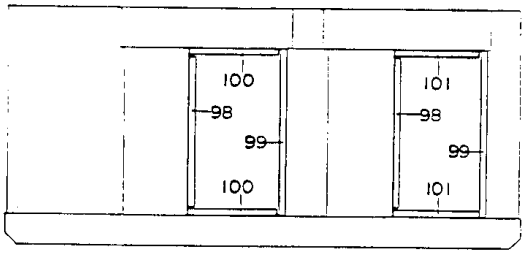
100
98
99
100
101
98
99
101

Bodywork
Karrosserie
Karosseri
Karosserie
Capotage
Carroceria

Ref.	A	B	C	D	Designation	Benaming	Benämning	Bezeichnung	Désignation	Designación
1	2900 5620 00			1	Frame	Raam	Ram	Rahmen	Châssis	Bastidor
2	2900 5610 00			1	Foam plastic	Schuimrubber	Skumplast	Schaumstoff	Mousse plastique	Goma espuma
3	2900 5621 00			1	Bottom plate	Bodemplaat	Bottenplåt	Bodenplatte	Tôle de fond	Chapa de fondo
4	0147 1323 03			10	Bolt	Bout	Bult	Bolzen	Boulon	Perno
5	2900 5478 00			1	Bottom plate	Bodemplaat	Bottenplåt	Bodenplatte	Tôle de fond	Chapa de fondo
6	0147 1363 03			4	Bolt	Bout	Bult	Bolzen	Boulon	Perno
7	2900 5622 00			1	Panel	Paneel	Panel	Paneel	Panneau	Panel
8	2900 5611 00			1	Foam plastic	Schuimrubber	Skumplast	Schaumstoff	Mousse plastique	Goma espuma
9	0147 1360 03			8	Bolt	Bout	Bult	Bolzen	Boulon	Perno
10	2900 5624 00			1	Plate	Plaat	Plåt	Platte	Plaque	Placa
11	2900 5612 00			1	Foam plastic	Schuimrubber	Skumplast	Schaumstoff	Mousse plastique	Goma espuma
12	Ref. 4			18	Bolt	Bout	Bult	Bolzen	Boulon	Perno
13	2900 5625 00			1	Grating	Rooster	Galler	Gitter	Grille	Parrilla
14	Ref. 4			10	Bolt	Bout	Bult	Bolzen	Boulon	Perno
15	2900 5626 00			1	Lifting beam	Hijsbalk	Lyftok	Hebebaum	Levier de levage	Viga de elevación
16	2900 5032 00			4	Bolt	Bout	Bult	Bolzen	Boulon	Perno
17	0147 1440 03			8	Bolt	Bout	Bult	Bolzen	Boulon	Perno
18	0333 2240 00			12	Spring washer	Veerplaatje	Fjäderbricka	Federring	Rondelle à ressort	Arandela de resorte
19	0301 2371 00			12	Washer	Onderlegplaatje	Bricka	Unterlegscheibe	Rondelle	Arandela
20	0266 2113 00			12	Nut	Moer	Mutter	Mutter	Ecrou	Tuerca
21	2900 5627 00			1	Panel	Paneel	Panel	Paneel	Panneau	Panel
22	2900 5601 00			1	Foam plastic	Schuimrubber	Skumplast	Schaumstoff	Mousse plastique	Goma espuma
23	Ref. 9			4	Bolt	Bout	Bult	Bolzen	Boulon	Perno
24	2900 5630 00			1	Cover	Deksel	Kåpa	Deckel	Couvercle	Tapa
25	2900 5602 00			1	Foam plastic	Schuimrubber	Skumplast	Schaumstoff	Mousse plastique	Goma espuma
26	2900 5557 00			1	Plate	Plaat	Plåt	Platte	Plaque	Placa
27	2900 6027 00			1	Foam plastic	Schuimrubber	Skumplast	Schaumstoff	Mousse plastique	Goma espuma
28	Ref. 4			12	Bolt	Bout	Bult	Bolzen	Boulon	Perno
28	Ref. 4			14	Bolt	Bout	Bult	Bolzen	Boulon	Perno
30	2900 5629 00			1	Door	Deur	Dörr	Tür	Porte	Puerta
31	2900 5628 00			1	Door	Deur	Dörr	Tür	Porte	Puerta
32	2900 5481 00			1	Window	Venster	Fönster	Fenster	Fenêtre	Ventanilla
33	2900 5482 00			1	Window	Venster	Fönster	Fenster	Fenêtre	Ventanilla
34	0160 6084 00			12	Screw	Schroef	Skruv	Schraube	Vis	Tornillo
35	0333 2219 00			12	Spring washer	Veerplaatje	Fjäderbricka	Federring	Rondelle à ressort	Arandela de resorte
36	0301 2321 00			12	Washer	Onderlegplaatje	Bricka	Unterlegscheibe	Rondelle	Arandela
37	0266 2108 00			12	Nut	Moer	Mutter	Mutter	Ecrou	Tuerca
38	2900 5479 00			1	Latch	Sluiting	Regel	Verschluß	Serrure	Cerrador
39	2900 5480 00			1	Latch	Sluiting	Regel	Verschluß	Serrure	Cerrador
40	2900 5175 00			1	Spring	Veer	Fjäder	Feder	Ressort	Resorte
41	0160 6049 00			2	Screw	Schroef	Skruv	Schraube	Vis	Tornillo
42	0333 2212 00			2	Spring washer	Veerplaatje	Fjäderbricka	Federring	Rondelle à ressort	Arandela de resorte
43	0301 2315 00			2	Washer	Onderlegplaatje	Bricka	Unterlegscheibe	Rondelle	Arandela
44	0301 2344 00			4	Washer	Onderlegplaatje	Bricka	Unterlegscheibe	Rondelle	Arandela
45	2900 5152 00			2	Split pin	Splitpen	Saxpinne	Splint	Goupille fendue	Clavija hendida
46	2900 5000 00			2	Hinge	Scharnier	Gångjärn	Scharnier	Charnière	Bisagra
47	2900 5182 00			2	Hinge	Scharnier	Gångjärn	Scharnier	Charnière	Bisagra
48	Ref. 4			8	Bolt	Bout	Bult	Bolzen	Boulon	Perno
49	2900 5631 00			1	Roof	Dak	Tak	Dach	Toit	Techo
50	2900 5402 00			1	Filler cap	Vuldop	Påfyllningslock	Einfüllkappe	Bouchon, rempl.	Tapón de llenado
51	0160 6083 00			2	Screw	Schroef	Skruv	Schraube	Vis	Tornillo
52	Ref. 4			24	Bolt	Bout	Bult	Bolzen	Boulon	Perno
53	2900 5632 00			1	Roof	Dak	Tak	Dach	Toit	Techo
54	2900 5600 00			1	Foam plastic	Schuimrubber	Skumplast	Schaumstoff	Mousse plastique	Goma espuma
55	Ref. 4			1	Bolt	Bout	Bult	Bolzen	Boulon	Perno
56	2900 5645 00			1	Panel	Paneel	Panel	Paneel	Panneau	Panel
57	2900 5598 00			1	Foam plastic	Schuimrubber	Skumplast	Schaumstoff	Mousse plastique	Goma espuma
58	2900 5185 00			1	Grommet	Kous	Genomföring	Gummiring	Virole	Ojal
59	2900 5184 00			1	Retainer	Houder	Hållare	Halter	Arrêtoir	Retén
60	0147 1325 03			4	Bolt	Bout	Bult	Bolzen	Boulon	Perno
61	0147 1333 03			4	Bolt	Bout	Bult	Bolzen	Boulon	Perno
62	0333 2225 00			4	Spring washer	Veerplaatje	Fjäderbricka	Federring	Rondelle à ressort	Arandela de resorte
63	0301 2335 00			4	Washer	Onderlegplaatje	Bricka	Unterlegscheibe	Rondelle	Arandela
64	2900 5638 00			1	Side panel	Zijpaneel	Sidopanel	Seitenwand	Panneau latéral	Panel lateral
65	2900 5615 00			1	Foam plastic	Schuimrubber	Skumplast	Schaumstoff	Mousse plastique	Goma espuma
66	2900 5637 00			1	Side panel	Zijpaneel	Sidopanel	Seitenwand	Panneau latéral	Panel lateral
67	2900 5613 00			1	Foam plastic	Schuimrubber	Skumplast	Schaumstoff	Mousse plastique	Goma espuma
68	2900 5640 00			1	Side panel	Zijpaneel	Sidopanel	Seitenwand	Panneau latéral	Panel lateral
69	2900 5594 00			1	Foam plastic	Schuimrubber	Skumplast	Schaumstoff	Mousse plastique	Goma espuma
70	2900 5639 00			1	Side panel	Zijpaneel	Sidopanel	Seitenwand	Panneau latéral	Panel lateral
71	2900 5593 00			1	Foam plastic	Schuimrubber	Skumplast	Schaumstoff	Mousse plastique	Goma espuma
72	2900 5634 00			1	Door	Deur	Dörr	Tür	Porte	Puerta

.../...

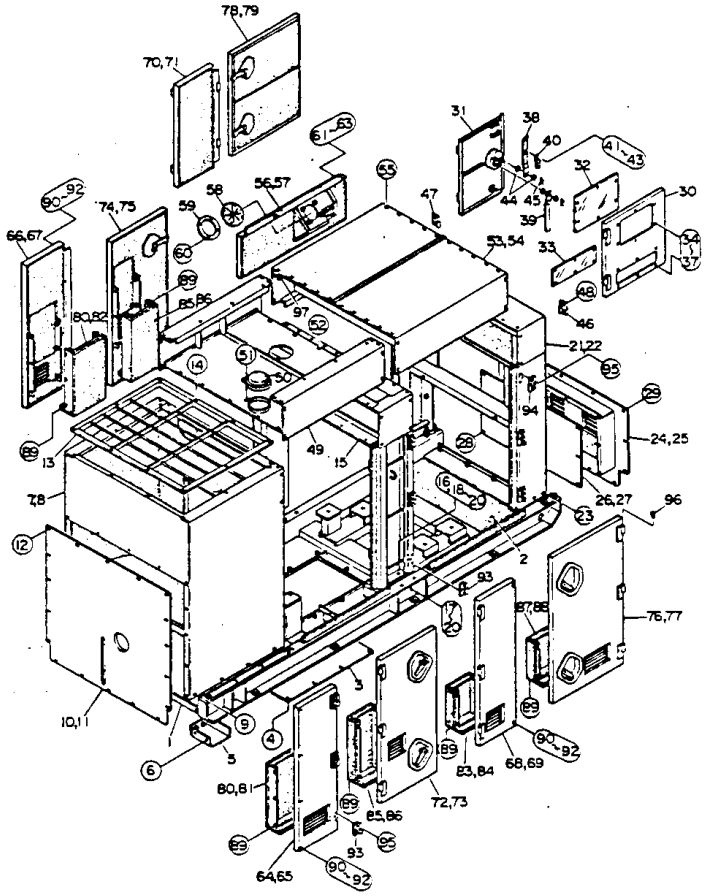
78,79
70,71
61
63
31
38
40
41
43
32
30
34
37
90
92
74,75
58
56,57
45
47
44
45
39
66,67
59
60
53,54
33
48
46
89
85,86
97
52
80,82
21,22
95
51
14
50
29
94
24,25
89
13
49
15
28
16
18
20
26,27
96
7,8
23
12
3
2
93
17
20
87,88
76,77
3
10,11
9
4
89
6
5
89
90
92
68,69
83,84
80,81
72,73
89
85,86
89
95
93
64,65
90
92

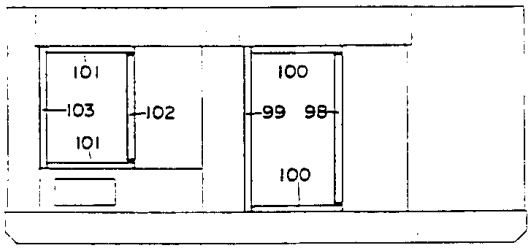
101
103
102
101
100
99
98
100

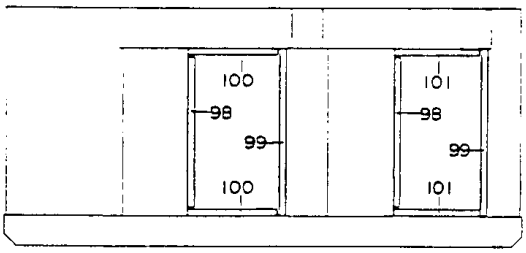
100
98
99
100
101
98
99
101

Bodywork
Karrosserie
Karosseri
Karosserie
Capotage
Carroceria

Ref.	A	B	C	D	Designation	Benaming	Benämning	Bezeichnung	Désignation	Designación
73	2900 5618 00			1	Foam plastic	Schuimrubber	Skumplast	Schaumstoff	Mousse plastique	Goma espuma
74	2900 5633 00			1	Door	Deur	Dörr	Tür	Porte	Puerta
75	2900 5617 00			1	Foam plastic	Schuimrubber	Skumplast	Schaumstoff	Mousse plastique	Goma espuma
76	2900 5636 00			1	Door	Deur	Dörr	Tür	Porte	Puerta
77	2900 5597 00			1	Foam plastic	Schuimrubber	Skumplast	Schaumstoff	Mousse plastique	Goma espuma
78	2900 5635 00			1	Door	Deur	Dörr	Tür	Porte	Puerta
79	2900 5596 00			1	Foam plastic	Schuimrubber	Skumplast	Schaumstoff	Mousse plastique	Goma espuma
80	2900 5641 00			2	Duct	Kanaal	Ledning	Kanal	Canal	Conducto
81	2900 5616 00			1	Foam plastic	Schuimrubber	Skumplast	Schaumstoff	Mousse plastique	Goma espuma
82	2900 5614 00			1	Foam plastic	Schuimrubber	Skumplast	Schaumstoff	Mousse plastique	Goma espuma
83	2900 5643 00			1	Duct	Kanaal	Ledning	Kanal	Canal	Conducto
84	2900 5595 00			1	Foam plastic	Schuimrubber	Skumplast	Schaumstoff	Mousse plastique	Goma espuma
85	2900 5642 00			2	Duct	Kanaal	Ledning	Kanal	Canal	Conducto
86	2900 5619 00			2	Foam plastic	Schuimrubber	Skumplast	Schaumstoff	Mousse plastique	Goma espuma
87	2900 5644 00			1	Duct	Kanaal	Ledning	Kanal	Canal	Conducto
88	2900 5598 00			1	Foam plastic	Schuimrubber	Skumplast	Schaumstoff	Mousse plastique	Goma espuma
89	Ref. 4			32	Bolt	Bout	Bult	Bolzen	Boulon	Perno
90	Ref. 61			16	Bolt	Bout	Bult	Bolzen	Boulon	Perno
91	Ref. 62			16	Spring washer	Veerplaatje	Fjäderbricka	Federring	Rondelle à ressort	Arandela de resorte
92	Ref. 63			16	Washer	Onderlegplaatje	Bricka	Unterlegscheibe	Rondelle	Arandela
93	2900 5177 00			8	Hinge	Scharnier	Gångjärn	Scharnier	Charnière	Bisagra
94	2900 5178 00			8	Hinge	Scharnier	Gångjärn	Scharnier	Charnière	Bisagra
95	Ref. 4			48	Bolt	Bout	Bult	Bolzen	Boulon	Perno
96	2900 5427 00			20	Grommet	Kous	Genomföring	Gummiring	Virole	Ojal
97	2900 5609 00			2	Seal	Afdichting	Tätning	Dichtung	Joint	Junta
98	2900 5603 00			3	Seal	Afdichting	Tätning	Dichtung	Joint	Junta
99	2900 5604 00			3	Seal	Afdichting	Tätning	Dichtung	Joint	Junta
100	2900 5607 00			4	Seal	Afdichting	Tätning	Dichtung	Joint	Junta
101	2900 5608 00			4	Seal	Afdichting	Tätning	Dichtung	Joint	Junta
102	2900 5606 00			1	Seal	Afdichting	Tätning	Dichtung	Joint	Junta
103	2900 5605 00			1	Seal	Afdichting	Tätning	Dichtung	Joint	Junta

56.052.0/0.0

Fuel tank
Brandstoftank
Bränsletank
Kraftstoffbehälter
Réservoir à combustible
Tanque de combustible

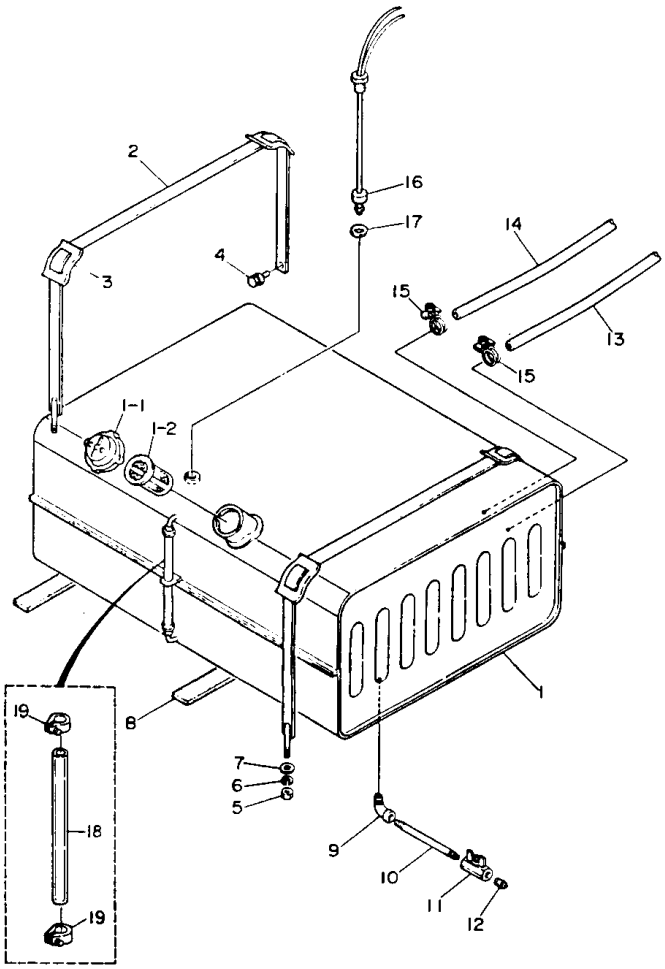

Ref.	A	B	C	D	Designation	Benaming	Benämning	Bezeichnung	Désignation	Designación
1	2900 5647 00		.....	1....	Fuel tank	Brandstoftank	Bränsletank	Kraftstoffbehälter	Réserv., combust.	Tanque de comb.
1.1	2900 5179 00	•	.....	1....	Cap	Deksel	Lock	Deckel	Couvercle	Tapa
1.2	2900 5180 00	•	.....	1....	Strainer	Zeef	Sil	Sieb	Tamis	Colador
2	2900 5484 00		.....	2....	Strap	Band	Fästband	Band	Courroie	Zuncho
3	2900 5419 00		.....	4....	Pad	Kussentje	Mellanlägg	Kissen	Tampon	Almohadilla
4	0147 1323 03		.....	2....	Bolt	Bout	Bult	Bolzen	Boulon	Perno
5	0266 2110 00		.....	2....	Nut	Moer	Mutter	Mutter	Ecrou	Tuerca
6	0333 2225 00		.....	2....	Spring washer	Veerplaatje	Fjäderbricka	Federring	Rondelle à ressort	Arandela de resorte
7	0301 2335 00		.....	2....	Washer	Onderlegplaatje	Bricka	Unterlegscheibe	Rondelle	Arandela
8	2900 5488 00		.....	4....	Pad	Kussentje	Mellanlägg	Kissen	Tampon	Almohadilla
9	2900 5042 00		.....	1....	Elbow	Knie	Rörkrök	Krümmer	Coude	Codo
10	2900 5483 00		.....	1....	Pipe	Pijp	Rör	Rohr	Tuyau	Tubo
11	2900 5385 00		.....	1....	Drain cock	Aftapkraan	Avtappningskran	Ablaßhahn	Robinet, vid.	Grifo de drenaje
12	2900 5045 00		.....	1....	Plug	Plug	Propp	Stopfen	Bouchon	Tapón
13	2900 5057 00		.....	1....	Hose	Slang	Slang	Schlauch	Flexible	Manguera
14	2900 5056 00		.....	1....	Hose	Slang	Slang	Schlauch	Flexible	Manguera
15	2900 5157 00		.....	4....	Hose clip	Slangklem	Slangklämma	Schlauchklemme	Collier, tuyau	Grapa, manguera
16	2900 5154 00		.....	1....	Level device	Nivell. mech.	Nivåreglage	Niveliervorr.	Disp. de niveau	Disp. nivelador
17	2900 5170 00		.....	1....	Gasket	Pakking	Packning	Dichtung	Joint	Junta
18	2900 5080 00		.....	1....	Hose	Slang	Slang	Schlauch	Flexible	Manguera
19	2900 5158 00		.....	2....	Hose clip	Slangklem	Slangklämma	Schlauchklemme	Collier, tuyau	Grapa, manguera

56.053.0/0.0